Bảng dữ liệu sản phẩm

1129 Series — BÁNH XE Y TẾ

Bánh xe đàn hồi toàn phần đường kính bánh xe x chiều rộng bánh xe 125 x 36mm

EAN

TW-4112905001027

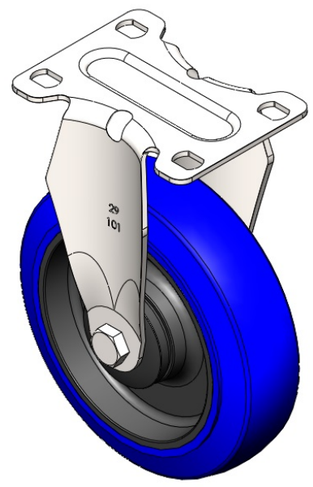

Hình ảnh có thể khác với sản phẩm gốc

Bánh xe cố định với khung dập liền khối và các lỗ cao cấp.
Hoàn thiện mạ kẽm, lắp đặt trên đế.
Lõi polypropylene chống va đập với mặt đế bằng nhựa nhiệt dẻo đàn hồi (TPR).
Vòng bi chính xác màu đen-xanh.

Bề mặt bánh xe: Cao su nhiệt dẻo đàn hồi (TPR)

Lõi bánh xe: nhựa polypropylene chống va đập chất lượng cao

Mô tả sản phẩm chỉ mang tính chất tham khảo. Sản phẩm thực tế sẽ được ưu tiên.

Quy cách chi tiết sản phẩm

◉ đơn vị mét ○ đế quốc

Đường kính bánh xe	125mm
Chiều rộng bánh xe	36mm
vòng bi bánh xe	Bánh xe trang bị vòng bi bi
Quy cách tấm lắp	92 x 70mm
khoảng cách các lỗ trên tấm nền	75 x 45mm
Khoảng cách các lỗ lắp	12 x 9mm
Tổng chiều cao	162mm
Độ cứng	72±5° Shore A
Tải trọng (động)	180kgs
Tải trọng (tĩnh)	270kgs
Nhiệt độ	-20°C to +60°C
Càng bánh xe	Cố định
Thép không gỉ	N/A
Dẫn điện	N/A
Chống tĩnh điện	N/A
Trọng lượng bánh xe đẩy	0.50kgs
Tiêu chuẩn kiểm nghiệm	ISO22883

Tổng quan ưu điểm

Độ di chuyển mượt mà	● ● ● ● ●
Chế độ im lặng	● ● ● ● ●
Bảo vệ mặt sàn	● ● ● ● ●

Bản vẽ 2D kích thước bánh xe đẩy

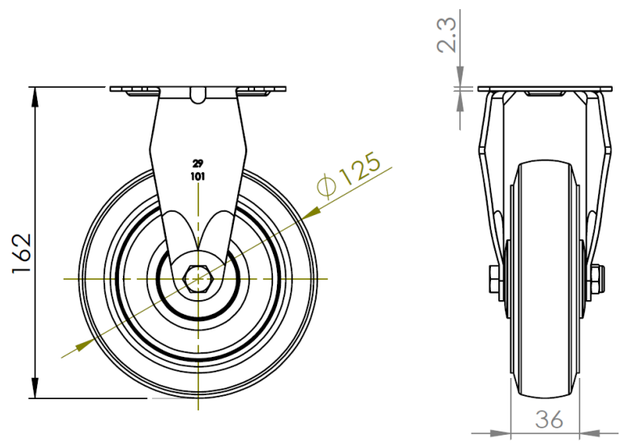

Bản vẽ 2D kích thước tấm lắp

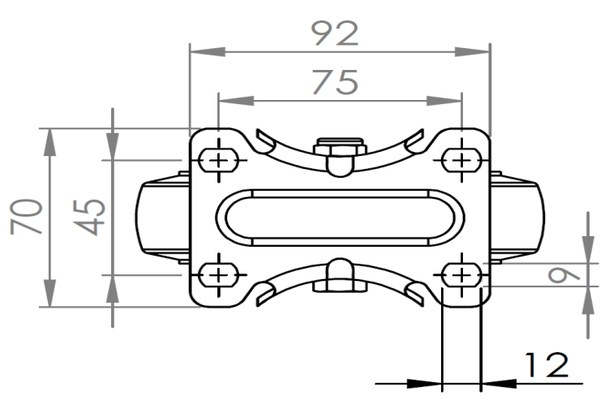

* Nếu có bất kỳ sai lệch nào giữa thông số hệ mét và thông số hệ inch, vui lòng tham khảo thông số hệ mét

© Bản quyền thuộc về 2025 DershengInternational www.dersheng.com