产品数据表

1153 53欧款系列

W全效轮 轮径 × 轮宽 152 x 50mm

EAN

TW-4115306001037

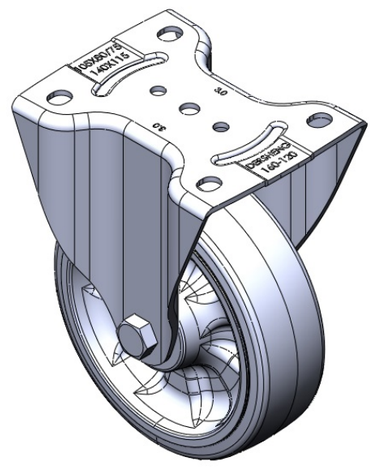

图片可能与原始产品有所落差

固定式脚轮，一体成型冲压脚架
表面镀锌，底板式安装装置
加强式耐冲击聚丙烯轮芯，热塑性弹性体(TPR)轮面
深灰色，轮子轴承—精密滚珠。

轮面：热塑性橡胶弹性体(TPR)
轮芯：采用优质耐冲击聚丙烯

产品说明仅供参考一切以实体产品为主

产品详细规格

◉ 公制 ○ 英制

轮径	152mm
轮宽	50mm
轮子轴承	搭配滚珠轴承的轮子
底板规格	140 x 115mm
底板孔距	105 x 77.5mm
底板孔径	13.5 x 11mm
总高	196mm
硬度	72±5° Shore A
荷重(动态)	272kgs
荷重(静态)	408kgs
温度	-20°C to +60°C
脚架样式	固定
不锈钢	否
导电	否
抗静电	否
脚轮重量	1.50kgs
测试标准	ISO22883

优势简览

滚动顺畅	●●●●●
静音表现	●●●●●
保护地板	●●●●●

脚轮外观尺寸2D图档

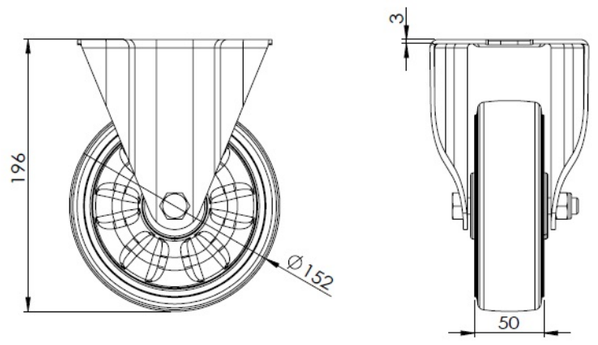

底板外观尺寸2D图档

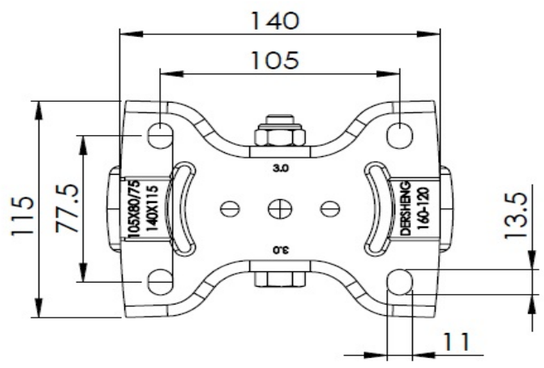

* 对公制和英制规格之间有任何偏差疑虑，请以公制规格为主。

© 版权所有 2025 得胜上好轮 www.dersheng.com