Tờ thông tin sản phẩm

1153-1 Series — SERIES 53 BÁNH XE CHUẨN CHÂU ÂU (Kinh điển)

Đường kính bánh xe cao su × chiều rộng bánh xe 150 x 40mm

EAN

TW-4115306001038 KS-11111

YJ-11111 VN-11111

Bánh xe cố định, khung dập liền khối Bề mặt mạ kẽm, lắp đặt bằng tấm thép, lõi ống sắt Lõi bánh xe bằng polypropylene chịu va đập, bề mặt bánh xe bằng cao su đàn hồi chất lượng cao Màu đen, bánh xe có ống trung tâm.

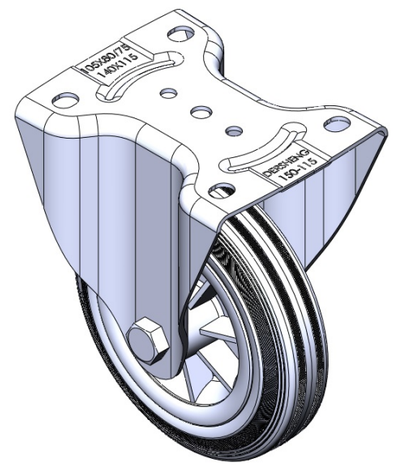

Hình ảnh có thể khác với sản phẩm gốc

Bề mặt bánh xe: Cao su đàn hồi chất lượng cao

Lõi bánh xe: Được làm từ polypropylene chất lượng cao, chịu va đập tốt.

Mô tả sản phẩm chỉ mang tính chất tham khảo. Sản phẩm thực tế sẽ được ưu tiên.

Quy cách chi tiết sản phẩm

◉ đơn vị mét ○ đế quốc

Đường kính bánh xe	150mm
Chiều rộng bánh xe	40mm
vòng bi bánh xe	Bánh xe đi kèm với ống giữa
Quy cách tấm lắp	140 x 115mm
khoảng cách các lỗ trên tấm nền	105 x 77.5mm
Khoảng cách các lỗ lắp	13.5 x 11mm
Tổng chiều cao	190mm
Độ cứng	80±5° Shore A
Tải trọng (động)	125kgs
Tải trọng (tĩnh)	187.5kgs
Nhiệt độ	-20°C to +120°C
Càng bánh xe	Cố định
Thép không gỉ	N/A
Dẫn điện	N/A
Chống tĩnh điện	N/A
Trọng lượng bánh xe đẩy	1.50kgs
Tiêu chuẩn kiểm nghiệm	ISO22883

Tổng quan ưu điểm

Độ di chuyển mượt mà	● ● ● ○ ○
Chế độ im lặng	● ● ● ● ○
Bảo vệ mặt sàn	● ● ● ● ○

Bản vẽ 2D kích thước bánh xe đẩy

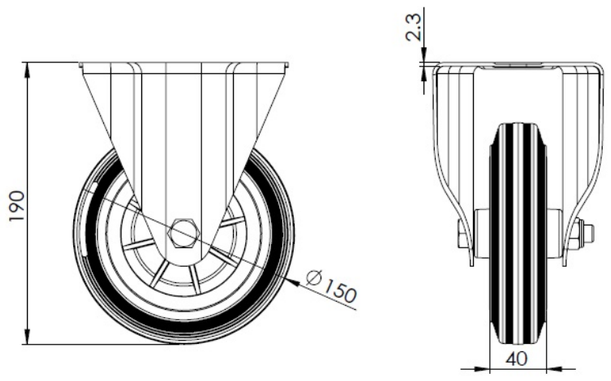

Bản vẽ 2D kích thước tấm lắp

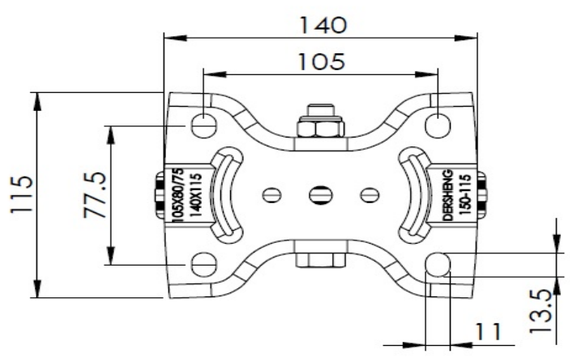

* Nếu có bất kỳ sai lệch nào giữa thông số hệ mét và thông số hệ inch, vui lòng tham khảo thông số hệ mét

© Bản quyền thuộc về 2025 DershengInternational www.dersheng.com