Bảng dữ liệu sản phẩm

1153-1 Series — SERIES 53 BÁNH XE CHUẨN CHÂU ÂU (Kinh điển)

Đường kính bánh xe hiệu ứng đầy đủ W × chiều rộng bánh xe 152 x 50mm

EAN

TW-4115306001056

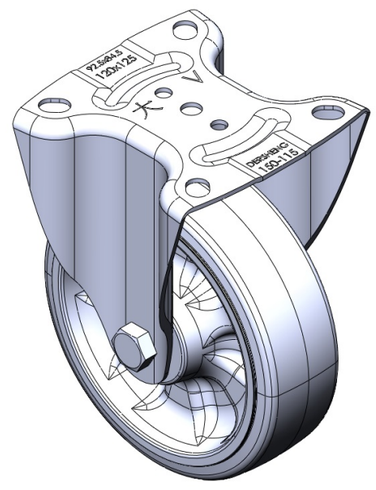

Hình ảnh có thể khác với sản phẩm gốc

Bánh xe cố định với khung dập liền khối
Hoàn thiện mạ kẽm, lắp đế
Lõi polypropylene gia cố, chống va đập với mặt đế bằng nhựa nhiệt dẻo đàn hồi (TPR)
Vòng bi bánh xe màu xám đậm—vòng bi chính xác

Bề mặt bánh xe: Cao su nhiệt dẻo đàn hồi (TPR)

Lõi bánh xe: Được làm bằng polypropylen chống va đập chất lượng cao

Mô tả sản phẩm chỉ mang tính chất tham khảo. Sản phẩm thực tế sẽ được ưu tiên.

Quy cách chi tiết sản phẩm

đơn vị mét đế quốc

Đường kính bánh xe	152mm
Chiều rộng bánh xe	50mm
vòng bi bánh xe	Bánh xe trang bị vòng bi bi
Quy cách tấm lắp	125 x 120mm
khoảng cách các lỗ trên tấm nền	92.5 x 84.5mm
Khoảng cách các lỗ lắp	15 x 11mm
Độ lệch tâm	54mm
Sự can thiệp quay	260mm
Tổng chiều cao	191mm
Bán kính xoay	60mm
Độ cứng	72±5° Shore A
Tải trọng (động)	272kgs
Tải trọng (tĩnh)	408kgs
Nhiệt độ	-20°C to +60°C
Càng bánh xe	Cố định
Thép không gỉ	N/A
Dẫn điện	N/A
Chống tĩnh điện	N/A
Trọng lượng bánh xe đẩy	1.50kgs
Tiêu chuẩn kiểm nghiệm	ISO22883

Tổng quan ưu điểm

Độ di chuyển mượt mà	● ● ● ● ●
Chế độ im lặng	● ● ● ● ●
Bảo vệ mặt sàn	● ● ● ● ●

Bản vẽ 2D kích thước bánh xe đẩy

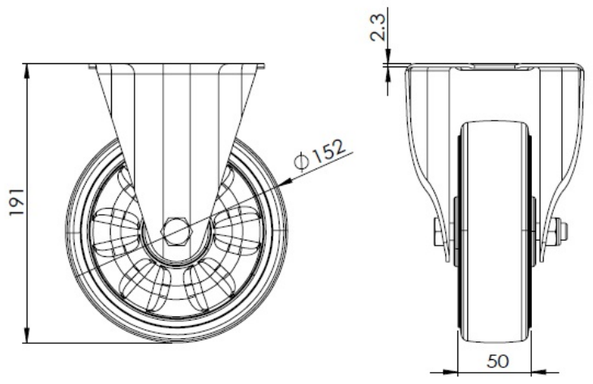

Bản vẽ 2D kích thước tấm lắp

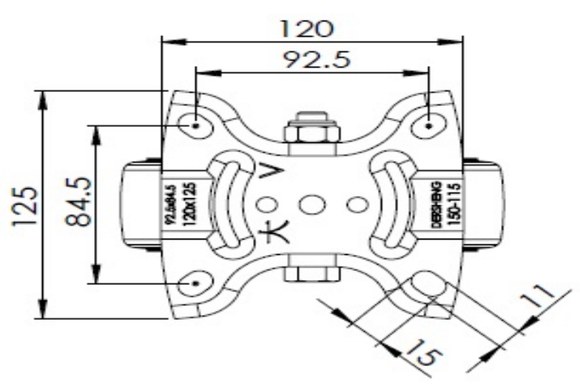

* Nếu có bất kỳ sai lệch nào giữa thông số hệ mét và thông số hệ inch, vui lòng tham khảo thông số hệ mét

© Bản quyền thuộc về 2025 DershengInternational www.dersheng.com