Bảng dữ liệu sản phẩm

1153 Series — SERIES 53 BÁNH XE CHUẨN CHÂU ÂU

Bánh xe QPU (màu nâu) đường kính bánh xe × chiều rộng bánh xe 150 x 42mm

EAN

TW-4115306002048

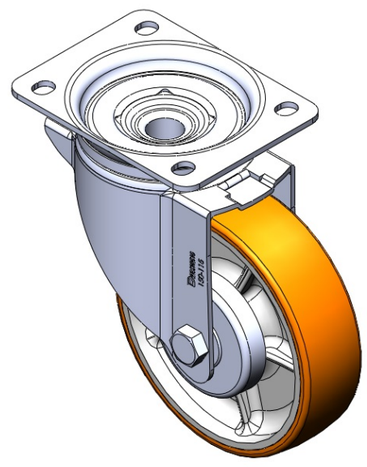

Hình ảnh có thể khác với sản phẩm gốc

Bánh xe xoay có đế đinh tán và khung dập
Hoàn thiện mạ kẽm, lắp đế, nắp nhựa
Lõi gang, mặt lốp polyurethane chất lượng cao
Vòng bi bánh xe màu nâu—vòng bi chính xác

Bề mặt bánh xe: polyurethane chất lượng cao
Lõi bánh xe: lõi sắt/lõi gang

Mô tả sản phẩm chỉ mang tính chất tham khảo. Sản phẩm thực tế sẽ được ưu tiên.

Quy cách chi tiết sản phẩm

◉ đơn vị mét ○ đế quốc

Đường kính bánh xe	150mm
Chiều rộng bánh xe	42mm
vòng bi bánh xe	Bánh xe trang bị vòng bi bi
Quy cách tấm lắp	137 x 105mm
khoảng cách các lỗ trên tấm nền	105 x 77.5mm
Khoảng cách các lỗ lắp	13.5 x 11mm
Độ lệch tâm	55mm
Sự can thiệp quay	260mm
Tổng chiều cao	190mm
Bán kính xoay	130mm
Độ cứng	92±5° Shore A
Tải trọng (động)	350kgs
Tải trọng (tĩnh)	525kgs
Nhiệt độ	-20°C to +70°C
Càng bánh xe	Xoay
Thép không gỉ	N/A
Dẫn điện	N/A
Chống tĩnh điện	N/A
Trọng lượng bánh xe đẩy	3.00kgs
Tiêu chuẩn kiểm nghiệm	ISO22883

Tổng quan ưu điểm

Độ di chuyển mượt mà	● ● ● ● ●
Chế độ im lặng	● ● ● ● ●
Bảo vệ mặt sàn	● ● ● ● ●

Bản vẽ 2D kích thước bánh xe đẩy

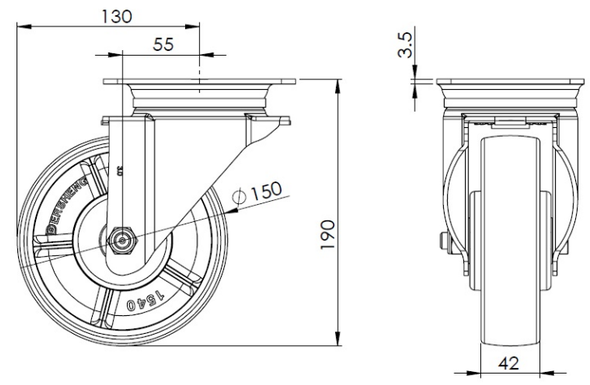

Bản vẽ 2D kích thước tấm lắp

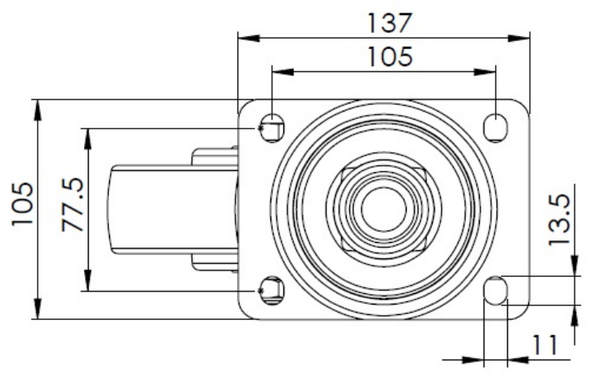

* Nếu có bất kỳ sai lệch nào giữa thông số hệ mét và thông số hệ inch, vui lòng tham khảo thông số hệ mét

© Bản quyền thuộc về 2025 DershengInternational www.dersheng.com