Tờ thông tin sản phẩm

1109 Series — BÁNH XE LÙN (Trọng tâm thấp)

Lốp ZQPU (Milled Blue)đường kính lốp × chiều rộng lốp 50 × 20（41.5） mm

EAN

YJ-11090200805023

Bánh xe di động, chân đế ren dập khuôn—3/8"-16"
Bề mặt mạ kẽm, thiết bị lắp đặt ren
Lõi bánh xe bằng gang, bề mặt bánh xe bằng polyurethane chất lượng cao
Màu xanh lam, vòng bi bánh xe—vòng bi cầu chính xác.

Bề mặt bánh xe: Polyurethane chất lượng cao

Lõi bánh xe: lõi gang

Mô tả sản phẩm chỉ mang tính chất tham khảo. Sản phẩm thực tế sẽ được ưu tiên.

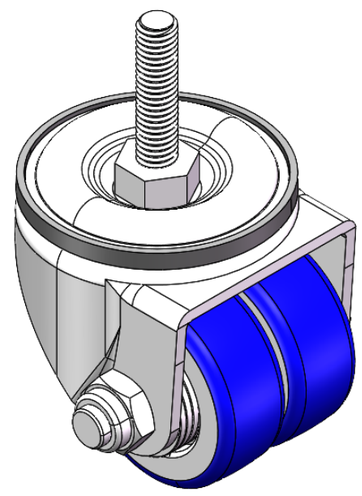

Hình ảnh có thể khác với sản phẩm gốc

Quy cách chi tiết sản phẩm

◉ đơn vị mét ○ đế quốc

Đường kính bánh xe	50mm
Chiều rộng bánh xe	42.5mm
vòng bi bánh xe	Bánh xe trang bị vòng bi bi
Thông số kỹ thuật của ren	3/8 " -16
độ dài ren	38mm
Độ lệch tâm	17mm
Sự can thiệp quay	94mm
Tổng chiều cao	70mm
Bán kính xoay	47mm
Độ cứng	87±5° Shore A
Tải trọng (động)	100kgs
Tải trọng (tĩnh)	150kgs
Nhiệt độ	-20°C to +70°C
Càng bánh xe	Xoay
Thép không gỉ	N/A
Dẫn điện	N/A
Chống tĩnh điện	N/A
Trọng lượng bánh xe đẩy	0.95kgs
Tiêu chuẩn kiểm nghiệm	ISO22883

Tổng quan ưu điểm

Độ di chuyển mượt mà	● ● ● ● ●
Chế độ im lặng	● ● ● ● ●
Bảo vệ mặt sàn	● ● ● ● ●

Bản vẽ 2D kích thước bánh xe đẩy

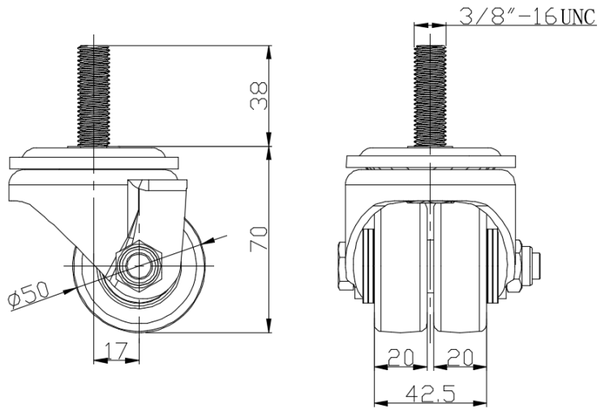

Bản vẽ 2D kích thước trục ren

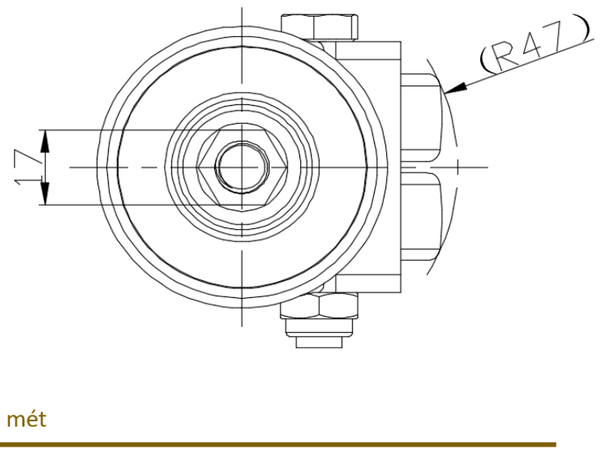

* Nếu có bất kỳ sai lệch nào giữa thông số hệ mét và thông số hệ inch, vui lòng tham khảo thông số hệ mét

© Bản quyền thuộc về 2026 DershengInternational www.dersheng.com