Tờ thông tin sản phẩm

# 1109 Series — BÁNH XE LÙN (Trọng tâm thấp)

Chống tĩnh điện ZQPU Bánh xe (phay đen) Đường kính bánh xe × Chiều rộng bánh xe 50 x 20（41.5）mm

EAN

YJ-11090200805033

Bánh xe di động, chân đế ren dập khuôn—3/8"-16UNC
Hoàn thiện mạ kẽm, phụ kiện lắp đặt ren
Lõi bánh xe bằng gang, bề mặt bánh xe bằng polyurethane chất lượng cao
Màu đen, vòng bi bánh xe—vòng bi cầu chính xác.

Bề mặt bánh xe: Polyurethane chất lượng cao

Lõi bánh xe: lõi gang

Mô tả sản phẩm chỉ mang tính chất tham khảo. Sản phẩm thực tế sẽ được ưu tiên.

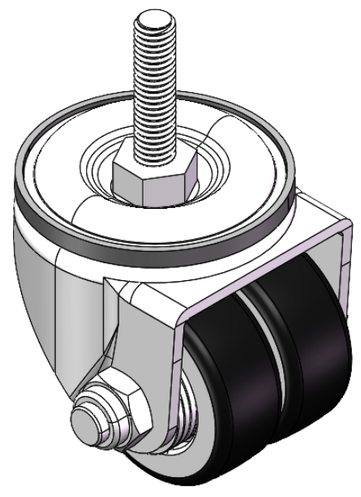

Hình ảnh có thể khác với sản phẩm gốc

## Quy cách chi tiết sản phẩm

◉ đơn vị mét ○ đế quốc

| | |
|---|---|
| Đường kính bánh xe | 50mm |
| Chiều rộng bánh xe | 42.5mm |
| vòng bi bánh xe | Bánh xe trang bị vòng bi bi |
| Thông số kỹ thuật của ren | 3/8 " -16UNC |
| độ dài ren | 38mm |
| Độ lệch tâm | 17mm |
| Sự can thiệp quay | 94mm |
| Tổng chiều cao | 70mm |
| Bán kính xoay | 47mm |
| Độ cứng | 82±5° Shore A |
| Tải trọng (động) | 100kgs |
| Tải trọng (tĩnh) | 150kgs |
| Nhiệt độ | -20°C to +70°C |
| Càng bánh xe | Xoay |
| Thép không gỉ | N/A |
| Dẫn điện | N/A |
| Chống tĩnh điện | Y 10^6/～10^9/Ω |
| Trọng lượng bánh xe đẩy | 0.95kgs |
| Tiêu chuẩn kiểm nghiệm | ISO22883 |

## Tổng quan ưu điểm

| | |
|---|---|
| Độ di chuyển mượt mà | ● ● ● ● ● |
| Chế độ im lặng | ● ● ● ● ● |
| Bảo vệ mặt sàn | ● ● ● ● ● |

## Bản vẽ 2D kích thước bánh xe đẩy

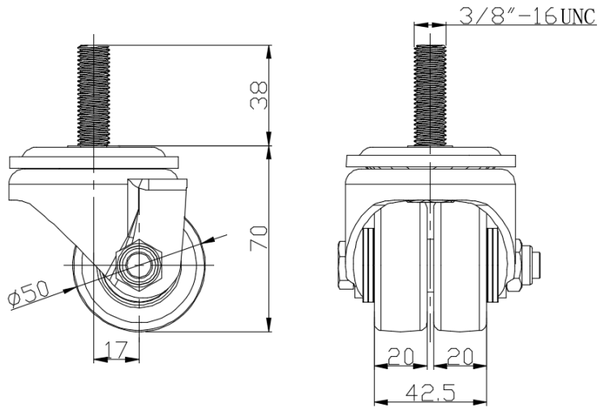


## Bản vẽ 2D kích thước trục ren

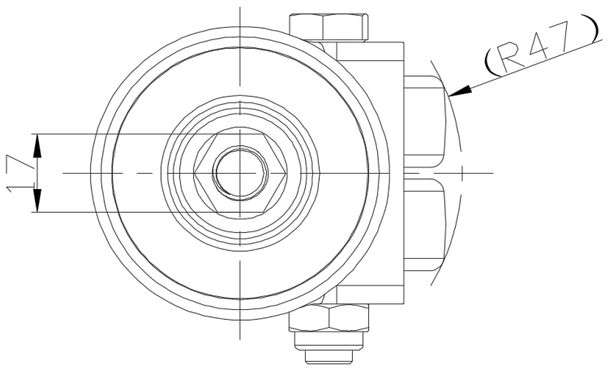


* Nếu có bất kỳ sai lệch nào giữa thông số hệ mét và thông số hệ inch, vui lòng tham khảo thông số hệ mét

© Bản quyền thuộc về 2026 DershengInternational www.dersheng.com