Bảng dữ liệu sản phẩm

# 1110-2 Series — BÁNH XE NỘI THẤT

Bánh xe tinh thạch (đen trong suốt) đường kính × chiều rộng bánh xe 48 × 23.5mm

EAN

YJ-11100200956013

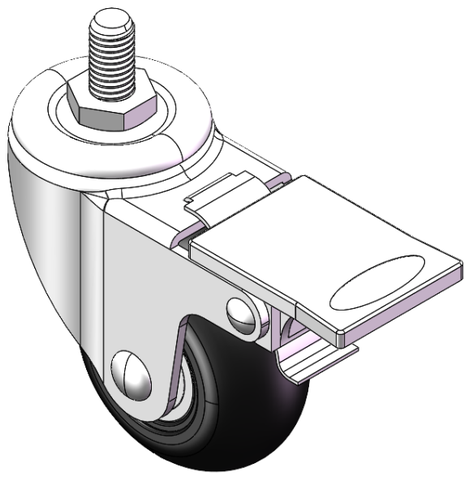

Hình ảnh có thể khác với sản phẩm gốc

Bánh xe với hệ thống khóa phanh đơn. Chân bánh xe được dập đinh tán ren—M8- P1.25
Hoàn thiện mạ kẽm, lắp ren
Lõi polypropylen, mặt lốp polyurethane chất lượng cao
Hoàn thiện màu đen trong mờ, ổ trục bánh xe—ổ trục bi chính xác.

Bề mặt bánh xe: polyurethane chất lượng cao

Lõi bánh xe: Polypropylene

Mô tả sản phẩm chỉ mang tính chất tham khảo. Sản phẩm thực tế sẽ được ưu tiên.

## Quy cách chi tiết sản phẩm

◉ đơn vị mét ○ đế quốc

| | |
|---|---|
| Đường kính bánh xe | 48mm |
| Chiều rộng bánh xe | 23.5mm |
| vòng bi bánh xe | Bánh xe trang bị vòng bi bi |
| Thông số kỹ thuật của ren | M8-P1.25 |
| độ dài ren | 15mm |
| Độ lệch tâm | 20mm |
| Sự can thiệp quay | 146mm |
| Tổng chiều cao | 68mm |
| Bán kính xoay | 73mm |
| Độ cứng | 80±5° Shore A |
| Tải trọng (động) | 30kgs |
| Tải trọng (tĩnh) | 45kgs |
| Nhiệt độ | -20°C to +70°C |
| Càng bánh xe | Khóa đơn |
| Thép không gỉ | N/A |
| Dẫn điện | N/A |
| Chống tĩnh điện | N/A |
| Trọng lượng bánh xe đẩy | 0.18kgs |
| Tiêu chuẩn kiểm nghiệm | ISO22883 |

## Tổng quan ưu điểm

| | |
|---|---|
| Độ di chuyển mượt mà | ● ● ● ● ● |
| Chế độ im lặng | ● ● ● ● ● |
| Bảo vệ mặt sàn | ● ● ● ● ● |

## Bản vẽ 2D kích thước bánh xe đẩy

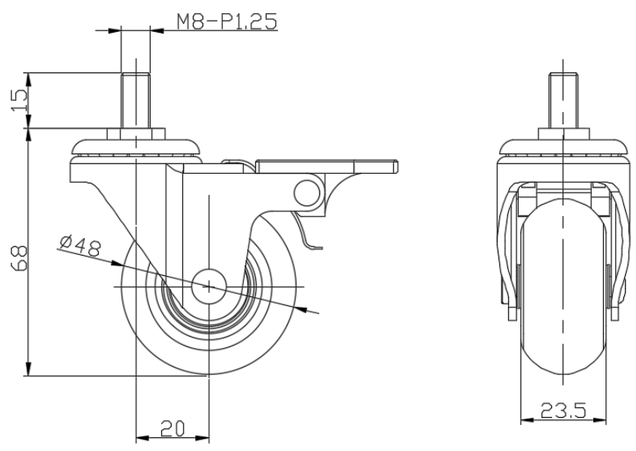


## Bản vẽ 2D kích thước trục ren

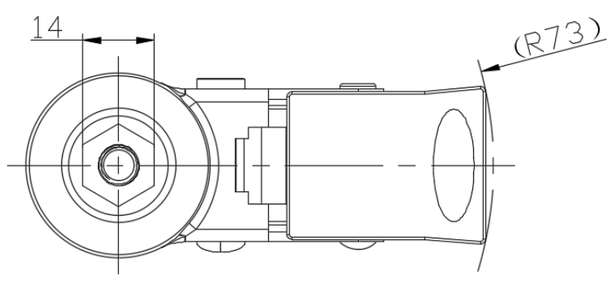


* Nếu có bất kỳ sai lệch nào giữa thông số hệ mét và thông số hệ inch, vui lòng tham khảo thông số hệ mét

© Bản quyền thuộc về 2025 DershengInternational www.dersheng.com