產品數據表

1110-2 傢俱水晶輪系列

水晶輪 (黑透) 輪徑 × 輪寬 64 x 23.5mm

EAN

YJ-11100250952014

活動式腳輪，底板鉚合沖壓腳架—D型孔
表面電著，底板式安裝裝置
聚丙烯輪芯，高品質聚安酯輪面
黑透色，輪子軸承—精密滾珠。

輪面:高品質聚安酯
輪芯:聚丙烯

產品說明僅供參考一切以實體產品為主



圖片可能與原始產品有所落差

產品詳細規格

◉ 公制 ○ 英制

輪徑	64mm
輪寬	23.5mm
輪子軸承	搭配滾珠軸承的輪子
底板規格	50 x 50mm
底板孔距	35 x 35mm　　D型孔
底板孔徑	12 x 6.1mm
偏心距	21mm
旋轉干涉	106mm
總高	82mm
旋轉半徑	53mm
硬度	80±5° Shore A
荷重(動態)	40kgs
荷重(靜態)	60kgs
溫度	-20°C to +70°C
腳架樣式	活動
不銹鋼	否
導電	否
抗靜電	否
腳輪重量	0.21kgs
測試標準	ISO22883

優勢簡覽

滾動順暢	●●●●●
靜音表現	●●●●●
保護地板	●●●●●

腳輪外觀尺寸2D圖檔

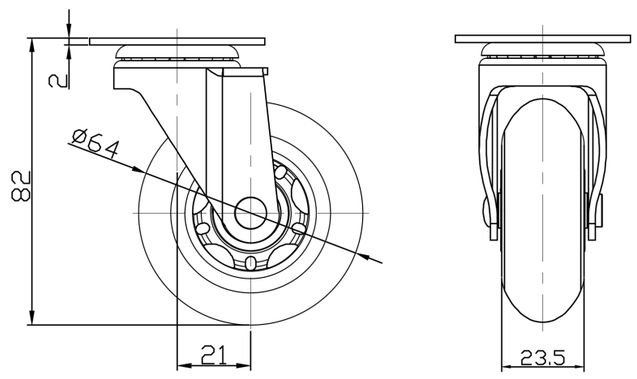

底板外觀尺寸2D圖檔

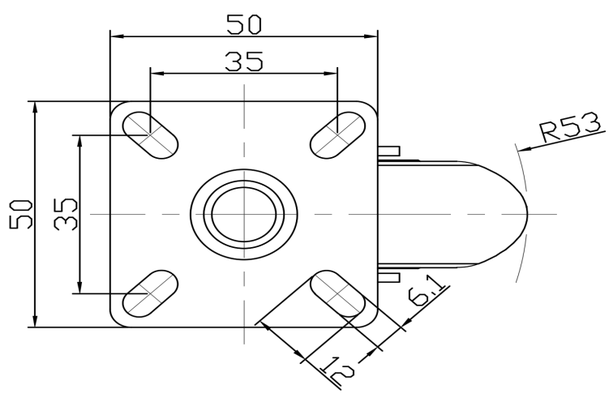

* 對公制和英制規格之間有任何偏差疑慮，請以公制規格為主。

© 版權所有 2025 得胜上好輪 www.dersheng.com