Bảng dữ liệu sản phẩm

1110-YOYO Series — BÁNH XE YOYO (Bánh xe đôi càng nhựa)

Bánh xe Yoyo (Xám đen trắng) Đường kính bánh xe × Chiều rộng bánh xe 72.8 x 20mm

EAN

YJ-11100300245043

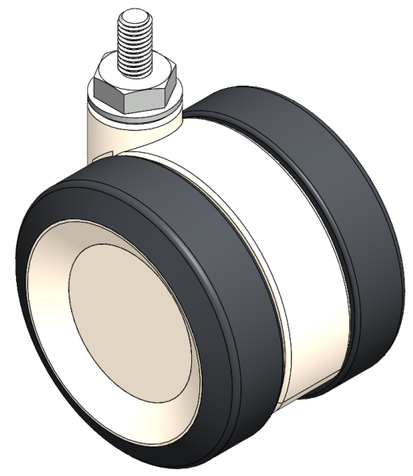

Hình ảnh có thể khác với sản phẩm gốc

Bánh xe xoay, khung đúc phun đinh tán ren - M8-P1.75
Khung gia cố bằng polypropylen, lắp ren
Lõi polypropylen (PP), mặt bánh xe bằng polyvinyl clorua (PVC)
Bánh xe màu trắng xám đậm, ống giữa.

Bề mặt bánh xe: PVC polyvinyl clorua
Lõi bánh xe: PP polypropylene

Mô tả sản phẩm chỉ mang tính chất tham khảo. Sản phẩm thực tế sẽ được ưu tiên.

Quy cách chi tiết sản phẩm

◉ đơn vị mét ○ đế quốc

Đường kính bánh xe	72.8mm
Chiều rộng bánh xe	63mm
vòng bi bánh xe	Bánh xe đi kèm với ống giữa
Thông số kỹ thuật của ren	M8-P1.75
độ dài ren	15mm
Độ lệch tâm	25.4mm
Sự can thiệp quay	136mm
Tổng chiều cao	83mm
Bán kính xoay	68mm
Độ cứng	95±5° Shore A
Tải trọng (động)	45kgs
Tải trọng (tĩnh)	67.5kgs
Nhiệt độ	-20°C to +60°C
Càng bánh xe	Xoay
Thép không gỉ	N/A
Dẫn điện	N/A
Chống tĩnh điện	N/A
Trọng lượng bánh xe đẩy	0.23kgs
Tiêu chuẩn kiểm nghiệm	ISO22883

Tổng quan ưu điểm

Độ di chuyển mượt mà	● ● ● ● ●
Chế độ im lặng	● ● ● ● ●
Bảo vệ mặt sàn	● ● ● ● ●

Bản vẽ 2D kích thước bánh xe đẩy

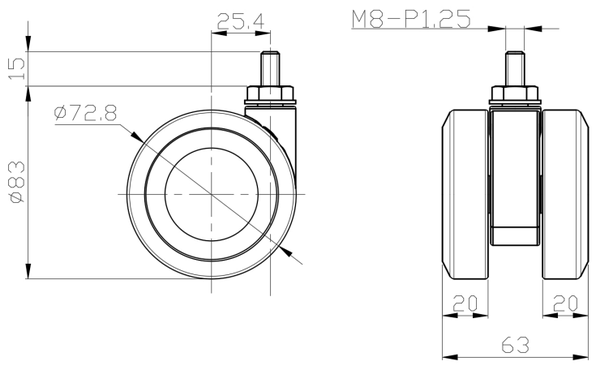

Bản vẽ 2D kích thước trục ren

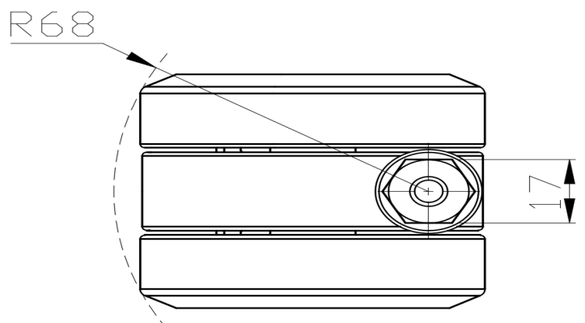

\

* Nếu có bất kỳ sai lệch nào giữa thông số hệ mét và thông số hệ inch, vui lòng tham khảo thông số hệ mét

© Bản quyền thuộc về 2025 DershengInternational www.dersheng.com