產品數據表

1111 高級系列

PP輪（黑色） 輪徑 × 輪寬 75 x 32mm

EAN

YJ-11110300296123

配有側（輪）煞式，鎖定係統的腳輪。牙心鉚合沖壓腳架—1/2"-13
表面鍍鋅，絲扣式安裝裝置+防鬆脫膠
聚丙烯輪芯、輪面
黑色，輪子—中管式。

輪面：PP 聚丙烯
輪芯：PP 聚丙烯

產品說明僅供參考一切以實體產品為主

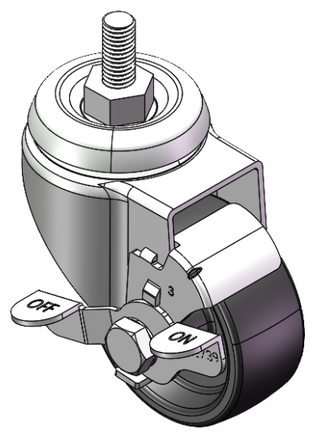

圖片可能與原始產品有所落差

產品詳細規格

◉ 公制 ○ 英制

輪徑	75mm
輪寬	32mm
輪子軸承	搭配中管的輪子
絲扣規格	1/2 " -13
絲扣長度	25mm
偏心距	37mm
旋轉干涉	158mm
總高	113mm
旋轉半徑	79mm
硬度	65±5° Shore D
荷重(動態)	90kgs
荷重(靜態)	135kgs
溫度	-10°C to +60°C
腳架樣式	側煞(單)
不銹鋼	否
導電	否
抗靜電	否
腳輪重量	0.62kgs
測試標準	ISO22883

優勢簡覽

滾動順暢	● ● ● ● ●
靜音表現	● ● ● ○ ○
保護地板	● ● ● ○ ○

腳輪外觀尺寸2D圖檔

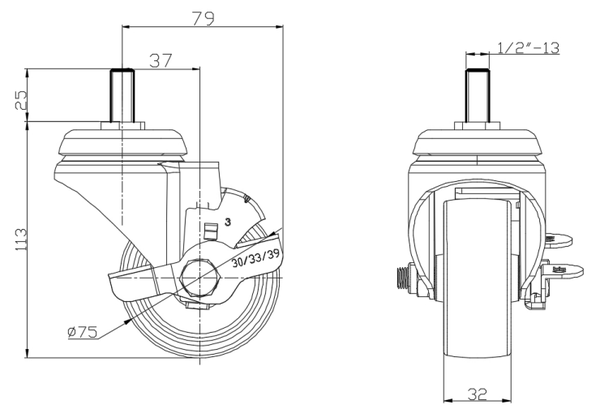

絲扣外觀尺寸2D圖檔

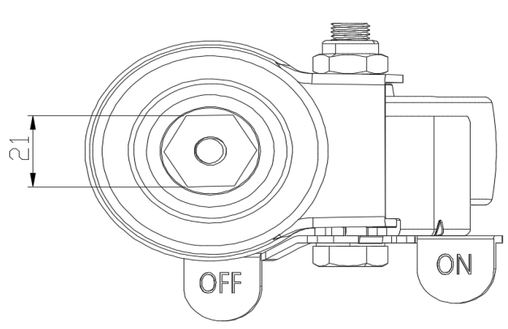

* 對公制和英制規格之間有任何偏差疑慮，請以公制規格為主。

© 版權所有 2025 得胜上好輪 www.dersheng.com