Bảng dữ liệu sản phẩm

# 1111 Series — SERIES CAO CẤP

AQPU Bánh xe (Xám vòng cung) đường kính bánh xe × chiều rộng bánh xe 75 x 30mm

EAN

YJ-11110300609013

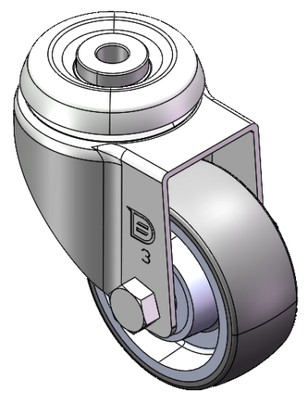

Hình ảnh có thể khác với sản phẩm gốc

Bánh xe xoay, khung chân đúc rỗng có đinh tán - ∅10,5
Bề mặt mạ kẽm, thiết bị lắp rỗng
Lõi nhôm, bề mặt bánh xe bằng polyurethane chất lượng cao
Xám, ổ trục bánh xe - bi chính xác.

Mặt bánh xe: Được làm bằng polyurethane chất lượng cao
Lõi bánh xe: Lõi nhôm

Mô tả sản phẩm chỉ mang tính chất tham khảo. Sản phẩm thực tế sẽ được ưu tiên.

## Quy cách chi tiết sản phẩm

◉ đơn vị mét ○ đế quốc

| | |
|---|---|
| Đường kính bánh xe | 75mm |
| Chiều rộng bánh xe | 30mm |
| vòng bi bánh xe | Bánh xe trang bị vòng bi bi |
| đường kính rivethead trống | 10.5mm |
| Độ lệch tâm | 37mm |
| Sự can thiệp quay | 150mm |
| Tổng chiều cao | 108mm |
| Bán kính xoay | 75mm |
| Độ cứng | 77±5° Shore A |
| Tải trọng (động) | 160kgs |
| Tải trọng (tĩnh) | 240kgs |
| Nhiệt độ | -20°C to +70°C |
| Càng bánh xe | Xoay |
| Thép không gỉ | N/A |
| Dẫn điện | N/A |
| Chống tĩnh điện | N/A |
| Trọng lượng bánh xe đẩy | 0.63kgs |
| Tiêu chuẩn kiểm nghiệm | ISO22883 |

## Tổng quan ưu điểm

| | |
|---|---|
| Độ di chuyển mượt mà | ● ● ● ● ● |
| Chế độ im lặng | ● ● ● ● ● |
| Bảo vệ mặt sàn | ● ● ● ● ● |

## Bản vẽ 2D kích thước bánh xe đẩy

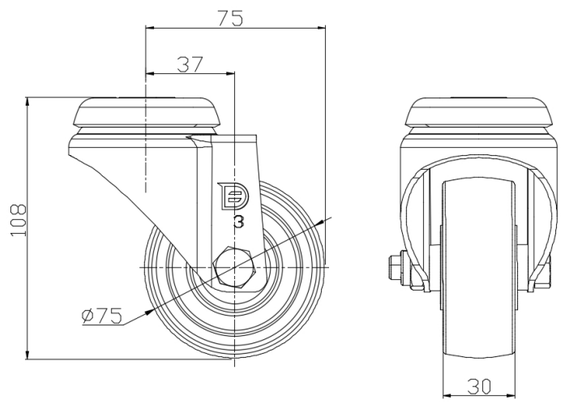


## Bản vẽ 2D kích thước lỗ trơn/ lỗ giữa

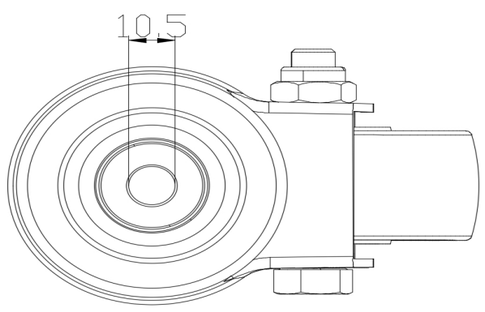


* Nếu có bất kỳ sai lệch nào giữa thông số hệ mét và thông số hệ inch, vui lòng tham khảo thông số hệ mét

© Bản quyền thuộc về 2025 DershengInternational www.dersheng.com