產品資料表

1111 高級系列

橡膠輪 輪徑 × 輪寬 100 x 30.5mm

EAN

YJ-11110400062043

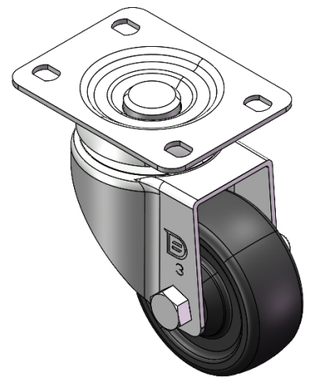

圖片可能與原始產品有所落差

活動式腳輪，底板鉚合沖壓腳架—高級孔 表面鍍鋅，底板式安裝裝置 熱可塑性塑膠輪芯，高品質的彈性橡膠輪面 輪子—中管式

輪面：高品質的彈性橡膠
輪芯：熱塑性塑膠（PA6）

產品說明僅供參考一切以實體產品為主

產品詳細規格

◉ 公制 ○ 英制

輪徑	100mm
輪寬	30.5mm
輪子軸承	搭配中管的輪子
底板規格	95 x 72.5mm
底板孔距	75 x45mm
底板孔徑	11.3 x 8.8mm
偏心距	43mm
旋轉干涉	190mm
總高	137mm
旋轉半徑	95mm
硬度	80±5° Shore A
荷重(動態)	80kgs
荷重(靜態)	120kgs
溫度	-20°C to +120°C
腳架樣式	活動
不銹鋼	否
導電	否
抗靜電	否
腳輪重量	0.94kgs
測試標準	ISO22883

優勢簡覽

滾動順暢	● ● ● ○ ○
靜音表現	● ● ● ● ○
保護地板	● ● ● ● ○

腳輪外觀尺寸2D圖檔

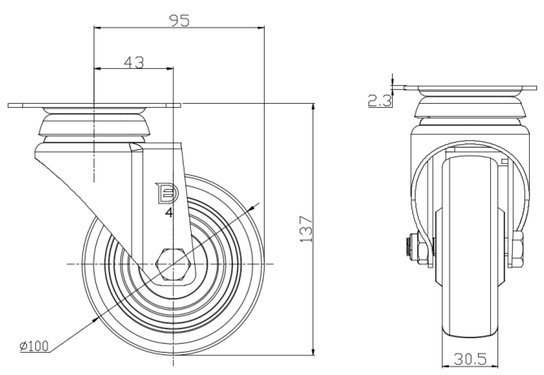

底板外觀尺寸2D圖檔

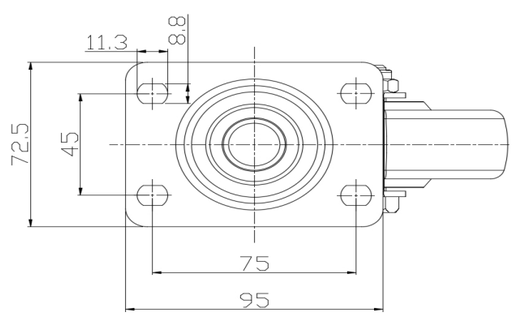

* 對公制和英制規格之間有任何偏差疑慮，請以公制規格為主。

© 版權所有 2025 得胜上好輪 www.dersheng.com