Bảng dữ liệu sản phẩm

1111 Series — SERIES CAO CẤP

Bánh xe cao su Đường kính bánh xe × chiều rộng bánh xe 100 x 30.5mm

EAN

YJ-11110400064413

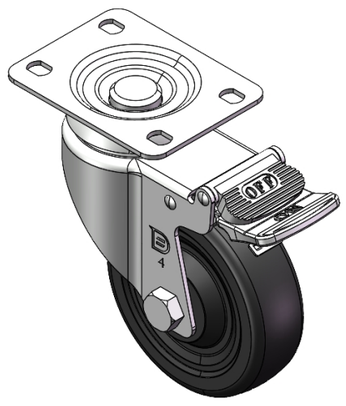

Bánh xe có hệ thống phanh kép và khóa. Chân đế đinh tán - lỗ cao cấp
Bề mặt mạ kẽm, lắp đế
Lõi bánh xe bằng nhựa nhiệt dẻo, mặt bánh xe bằng cao su đàn hồi chất lượng cao
Bánh xe - ống giữa

Bề mặt bánh xe: cao su đàn hồi chất lượng cao
Lõi bánh xe: Nhựa nhiệt dẻo (PA6)

Mô tả sản phẩm chỉ mang tính chất tham khảo. Sản phẩm thực tế sẽ được ưu tiên.

Hình ảnh có thể khác với sản phẩm gốc

Quy cách chi tiết sản phẩm

◉ đơn vị mét ○ đế quốc

Đường kính bánh xe	100mm
Chiều rộng bánh xe	30.5mm
vòng bi bánh xe	Bánh xe đi kèm với ống giữa
Quy cách tấm lắp	95 x 72.5mm
khoảng cách các lỗ trên tấm nền	75 x 45mm
Khoảng cách các lỗ lắp	11.3 x 8.8mm
Độ lệch tâm	43mm
Sự can thiệp quay	220mm
Tổng chiều cao	137mm
Bán kính xoay	110mm
Độ cứng	80±5° Shore A
Tải trọng (động)	80kgs
Tải trọng (tĩnh)	120kgs
Nhiệt độ	-20°C to +120°C
Càng bánh xe	Khóa đôi
Thép không gỉ	N/A
Dẫn điện	N/A
Chống tĩnh điện	N/A
Trọng lượng bánh xe đẩy	1.01kgs
Tiêu chuẩn kiểm nghiệm	ISO22883

Tổng quan ưu điểm

Độ di chuyển mượt mà	● ● ● ○ ○
Chế độ im lặng	● ● ● ● ○
Bảo vệ mặt sàn	● ● ● ● ○

Bản vẽ 2D kích thước bánh xe đẩy

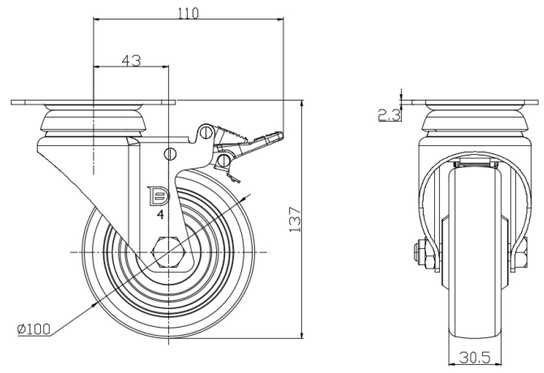

Bản vẽ 2D kích thước tấm lắp

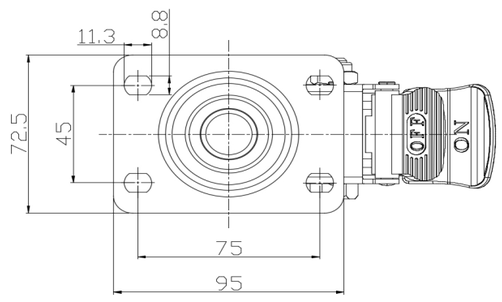

* Nếu có bất kỳ sai lệch nào giữa thông số hệ mét và thông số hệ inch, vui lòng tham khảo thông số hệ mét

© Bản quyền thuộc về 2025 DershengInternational www.dersheng.com