產品資料表

1111 高級系列

經典PPR輪（珠光深灰色） 輪徑 × 輪寬 100 x 31mm

EAN

YJ-11110400264053

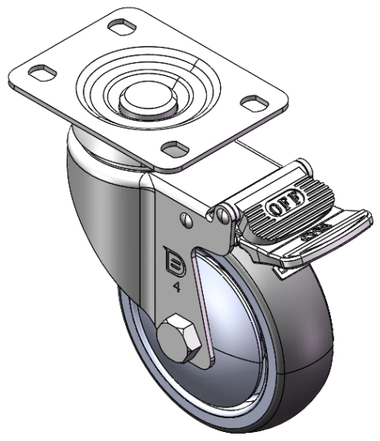

圖片可能與原始產品有所落差

配有雙煞式，鎖定係統的腳輪。底板鉚合沖壓腳架—高級孔 表面鍍鋅，底板式安裝裝置 耐衝擊聚丙烯輪芯，熱塑性彈性體（TPR）輪面 珠光深灰色，輪子軸承 — 精密滾珠。

輪面：熱塑性橡膠彈性體（TPR）
輪芯：採用優質耐衝擊聚丙烯

產品說明僅供參考一切以實體產品為主

產品詳細規格

◉ 公制 ○ 英制

輪徑	100mm
輪寬	31mm
輪子軸承	搭配滾珠軸承的輪子
底板規格	95 x 72.5mm
底板孔距	75 x45mm
底板孔徑	11.3 x 8.8mm
偏心距	43mm
旋轉干涉	220mm
總高	137mm
旋轉半徑	110mm
硬度	82±5° Shore A
荷重(動態)	100kgs
荷重(靜態)	150kgs
溫度	-20°C to +60°C
腳架樣式	雙煞
不銹鋼	否
導電	否
抗靜電	否
腳輪重量	0.84kgs
測試標準	ISO22883

優勢簡覽

滾動順暢	●●●●○
靜音表現	●●●●○
保護地板	●●●●●

腳輪外觀尺寸2D圖檔

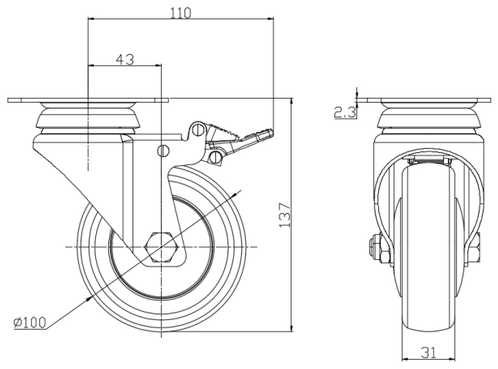

底板外觀尺寸2D圖檔

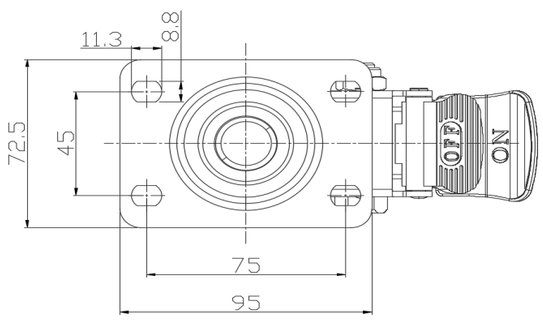

* 對公制和英制規格之間有任何偏差疑慮，請以公制規格為主。

© 版權所有 2025 得胜上好輪 www.dersheng.com