產品資料表

1111 高級系列

WMRC輪 (透明) 輪徑 × 輪寬 125 x 31mm

EAN

YJ-11110500071013

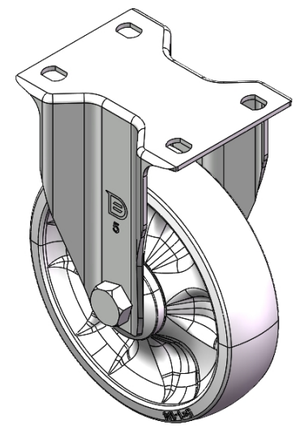

圖片可能與原始產品有所落差

固定式腳輪，一體成型沖壓腳架—高級孔 表面鍍鋅，底板式安裝裝置 加強型熱可塑性塑膠輪芯、輪面 透明色，輪子軸承—精密滾珠。

輪面：熱塑性塑膠（PA6）
輪芯：熱塑性塑膠（PA6）

產品說明僅供參考一切以實體產品為主

產品詳細規格

◉ 公制 ○ 英制

輪徑	125mm
輪寬	31mm
輪子軸承	搭配滾珠軸承的輪子
底板規格	96 x 75mm
底板孔距	75 x 45mm
底板孔徑	11.1 x 8.6mm
總高	162mm
硬度	75±5° Shore D
荷重(動態)	200kgs
荷重(靜態)	300kgs
溫度	-20°C to +80°C
腳架樣式	固定
不銹鋼	否
導電	否
抗靜電	否
腳輪重量	0.69kgs
測試標準	ISO22883

優勢簡覽

滾動順暢	●●●●●
靜音表現	●●○○○
保護地板	●●○○○

腳輪外觀尺寸2D圖檔

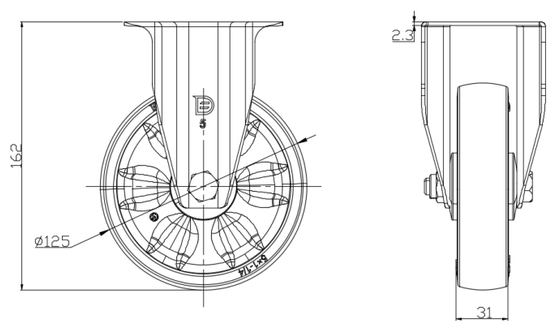

底板外觀尺寸2D圖檔

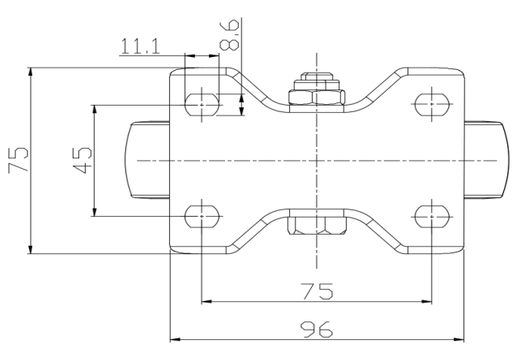

* 對公制和英制規格之間有任何偏差疑慮，請以公制規格為主。

© 版權所有 2025 得胜上好輪 www.dersheng.com