# 1120 Series — SERIES 10

Bánh cao su (Đường kính × Độ rộng 40×17mm)

A

YJ-11200150061013

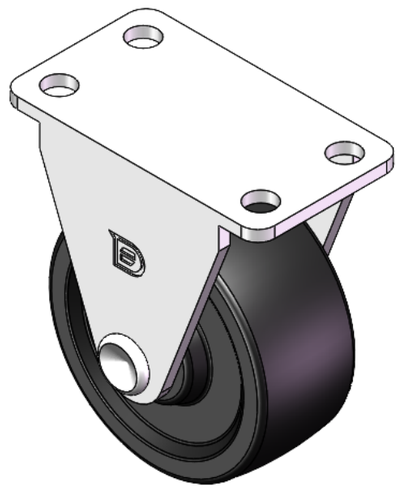

Hình ảnh có thể khác với sản phẩm gốc

Mô tả sản phẩm chỉ mang tính chất tham khảo. Sản phẩm thực tế sẽ được ưu tiên.

## Quy cách chi tiết sản phẩm

◉ đơn vị mét ○ đế quốc

| | |
|---|---|
| Đường kính bánh xe | 40mm |
| Chiều rộng bánh xe | 17mm |
| vòng bi bánh xe | Bánh xe đi kèm với ống giữa |
| Quy cách tấm lắp | 46 x 26mm |
| khoảng cách các lỗ trên tấm nền | 36 x 15mm |
| Khoảng cách các lỗ lắp | 5mm |
| Tổng chiều cao | 51mm |
| Độ cứng | 80±5° Shore A |
| Tải trọng (động) | 20kgs |
| Tải trọng (tĩnh) | 30kgs |
| Nhiệt độ | -20°C to +120°C |
| Càng bánh xe | Cố định |
| Thép không gỉ | N/A |
| Dẫn điện | N/A |
| Chống tĩnh điện | N/A |
| Trọng lượng bánh xe đẩy | 0.07kgs |
| Tiêu chuẩn kiểm nghiệm | ISO22883 |

## Tổng quan ưu điểm

| | |
|---|---|
| Độ di chuyển mượt mà | ● ● ● ○ ○ |
| Chế độ im lặng | ● ● ● ● ○ |
| Bảo vệ mặt sàn | ● ● ● ● ○ |

## Bản vẽ 2D kích thước bánh xe đẩy

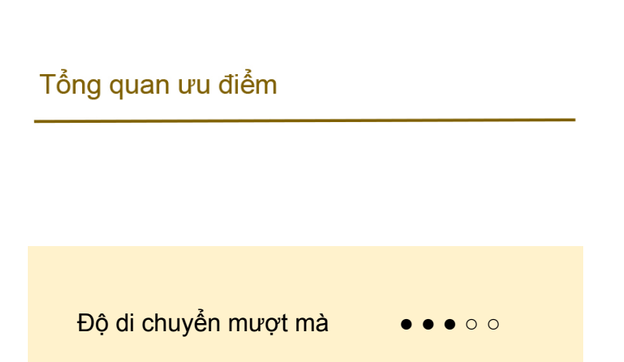


## Bản vẽ 2D kích thước tấm lắp

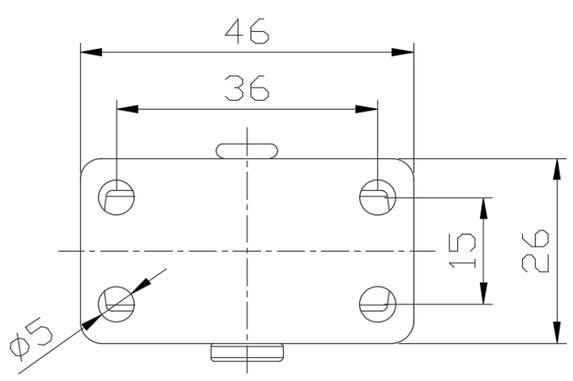


* Nếu có bất kỳ sai lệch nào giữa thông số hệ mét và thông số hệ inch, vui lòng tham khảo thông số hệ mét

© Bản quyền thuộc về 2026 DershengInternational www.dersheng.com