1120 Series — SERIES 10

Bánh cao su (Đường kính × Độ rộng 40×17mm)

A

YJ-11200150062013

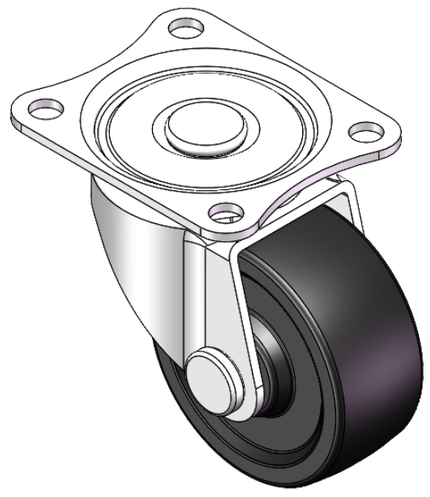

Hình ảnh có thể khác với sản phẩm gốc

Mô tả sản phẩm chỉ mang tính chất tham khảo. Sản phẩm thực tế sẽ được ưu tiên.

Quy cách chi tiết sản phẩm

◉ đơn vị mét ○ đế quốc

Đường kính bánh xe	40mm
Chiều rộng bánh xe	17mm
vòng bi bánh xe	Bánh xe đi kèm với ống giữa
Quy cách tấm lắp	46 x 38mm
khoảng cách các lỗ trên tấm nền	36 x 28mm
Khoảng cách các lỗ lắp	5mm
Độ lệch tâm	14mm
Sự can thiệp quay	68mm
Tổng chiều cao	51mm
Bán kính xoay	34mm
Độ cứng	80±5° Shore A
Tải trọng (động)	20kgs
Tải trọng (tĩnh)	30kgs
Nhiệt độ	-20°C to +120°C
Càng bánh xe	Xoay
Thép không gỉ	N/A
Dẫn điện	N/A
Chống tĩnh điện	N/A
Trọng lượng bánh xe đẩy	0.08kgs
Tiêu chuẩn kiểm nghiệm	ISO22883

Tổng quan ưu điểm

Độ di chuyển mượt mà	● ● ● ○ ○
Chế độ im lặng	● ● ● ● ○
Bảo vệ mặt sàn	● ● ● ● ○

Bản vẽ 2D kích thước bánh xe đẩy

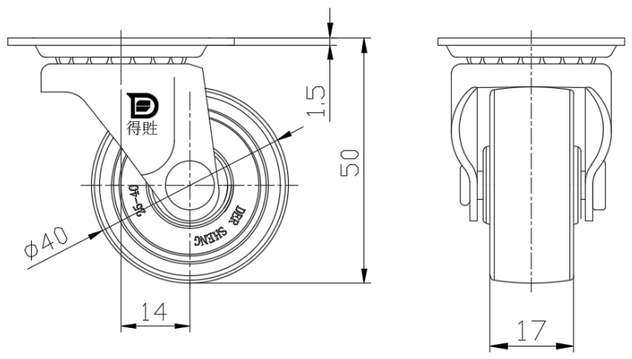

Bản vẽ 2D kích thước tấm lắp

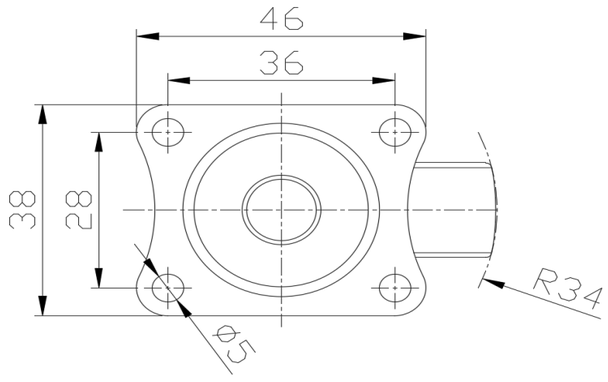

* Nếu có bất kỳ sai lệch nào giữa thông số hệ mét và thông số hệ inch, vui lòng tham khảo thông số hệ mét

© Bản quyền thuộc về 2026 DershengInternational www.dersheng.com