Bảng dữ liệu sản phẩm

1124Series — 1-1/2" LOẠI CÀNG KIỂU DF

EQPU Bánh xe (Cung nâu) đường kính bánh xe × chiều rộng bánh xe 200 x 50mm

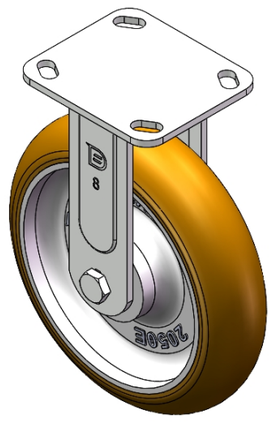

Hình ảnh có thể khác với sản phẩm gốc

YJ-11240800551013

Bánh xe cố định, khung thép hàn với lỗ khoét hình chữ D
Hoàn thiện mạ kẽm, hệ thống lắp đế (4.5T)
Lõi gang với gai polyurethane chất lượng cao
Vòng bi bánh xe màu nâu phay với vòng bi bi chính xác.

Mặt bánh xe: Được làm bằng polyurethane chất lượng cao
Lõi bánh xe: lõi gang

Mô tả sản phẩm chỉ mang tính chất tham khảo. Sản phẩm thực tế sẽ được ưu tiên.

Quy cách chi tiết sản phẩm

◉ đơn vị mét ○ đế quốc

Đường kính bánh xe	200mm
Chiều rộng bánh xe	50mm
vòng bi bánh xe	Bánh xe trang bị vòng bi bi
Quy cách tấm lắp	115 x 100mm
khoảng cách các lỗ trên tấm nền	85 x 70mm
Khoảng cách các lỗ lắp	20 x 11mm
Tổng chiều cao	240mm
Độ cứng	92±5° Shore A
Tải trọng (động)	400kgs
Tải trọng (tĩnh)	600kgs
Nhiệt độ	-20°C to +70°C
Càng bánh xe	Cố định
Thép không gỉ	N/A
Dẫn điện	N/A
Chống tĩnh điện	N/A
Trọng lượng bánh xe đẩy	4.32kgs
Tiêu chuẩn kiểm nghiệm	ISO22883

Tổng quan ưu điểm

Độ di chuyển mượt mà	● ● ● ● ●
Chế độ im lặng	● ● ● ● ●
Bảo vệ mặt sàn	● ● ● ● ●

Bản vẽ 2D kích thước bánh xe đẩy

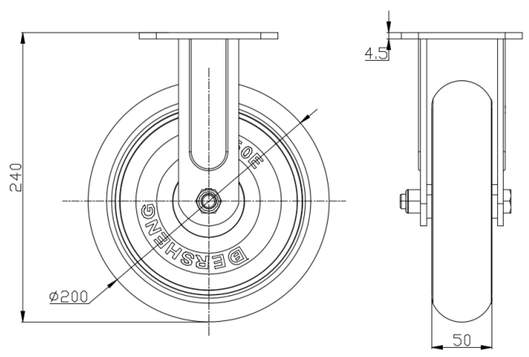

Bản vẽ 2D kích thước tấm lắp

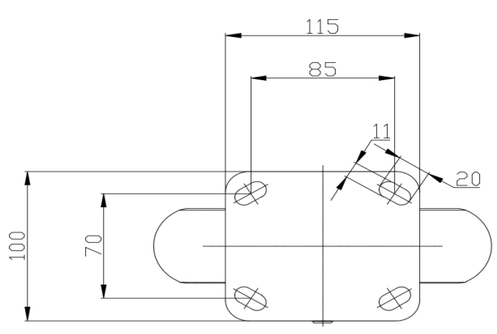

* Nếu có bất kỳ sai lệch nào giữa thông số hệ mét và thông số hệ inch, vui lòng tham khảo thông số hệ mét

© Bản quyền thuộc về 2025 DershengInternational www.dersheng.com