产品资料表

1129 醫療系列

橡胶轮 轮径 × 轮宽 100 x 30.5mm

EAN

YJ-11290400065013

活动式脚轮，牙心铆合冲压脚架—M12-P1.75
表面镀锌，丝扣式安装装置
热可塑性塑料轮芯，高品质的弹力橡胶轮面
轮子—中管式

轮面：高品质的弹力橡胶
轮芯：热塑性塑料（PA6）

产品说明仅供参考一切以实体产品为主

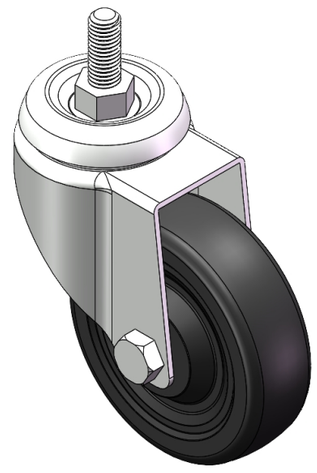

图片可能与原始产品有所落差

产品详细规格

◉ 公制 ○ 英制

轮径	100mm
轮宽	30.5mm
轮子轴承	搭配中管的轮子
丝扣规格	M12-P1.75
丝扣长度	29mm
偏心距	43.4mm
旋转干涉	188mm
总高	137mm
旋转半径	94mm
硬度	80±5° Shore A
荷重(动态)	80kgs
荷重(静态)	120kgs
温度	-20°C to +120°C
脚架样式	活动
不锈钢	否
导电	否
抗静电	否
脚轮重量	0.84kgs
测试标准	ISO22883

优势简览

滚动顺畅	● ● ● ○ ○
静音表现	● ● ● ● ○
保护地板	● ● ● ● ○

脚轮外观尺寸2D图档

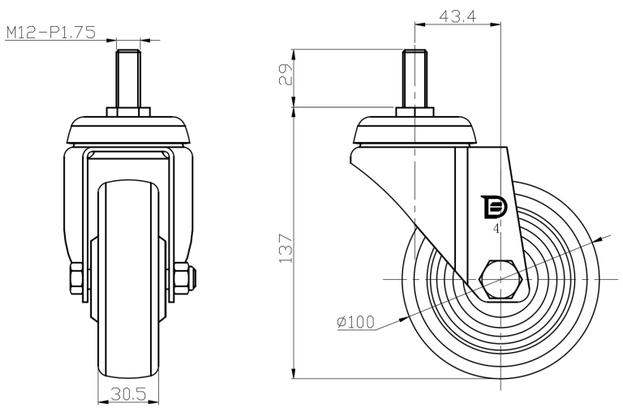

丝扣外观尺寸2D图档

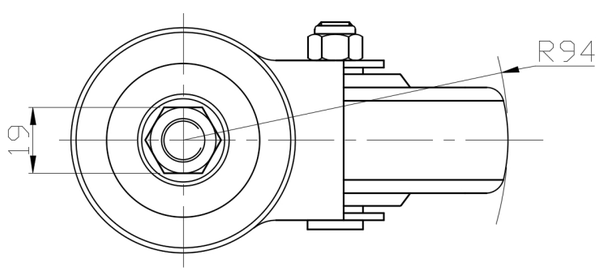

* 对公制和英制规格之间有任何偏差疑虑，请以公制规格为主。

© 版权所有 2025 得胜上好轮 www.dersheng.com