Bảng dữ liệu sản phẩm

1129 Series — BÁNH XE Y TẾ

Bánh xe hiệu ứng đầy đủ (Ngọc trai màu xám đậm) Đường kính bánh xe × Chiều rộng bánh xe 100 x 31mm

EAN

YJ-11290400458013

Bánh xe có phanh kép và hệ thống khóa. Chân đúc đinh tán rỗng với 12,5 lỗ.
Hoàn thiện mạ kẽm, cơ cấu lắp rỗng.
Lõi bánh xe bằng polypropylen chống va đập với gai lốp bằng nhựa nhiệt dẻo đàn hồi (TPR).
Màu xám đậm, hoàn thiện bằng ngọc trai. Vòng bi bánh xe: vòng bi bi chính xác.

Bề mặt bánh xe: Cao su nhiệt dẻo đàn hồi (TPR)

Lõi bánh xe: Được làm bằng polypropylen chống va đập chất lượng cao

Mô tả sản phẩm chỉ mang tính chất tham khảo. Sản phẩm thực tế sẽ được ưu tiên.

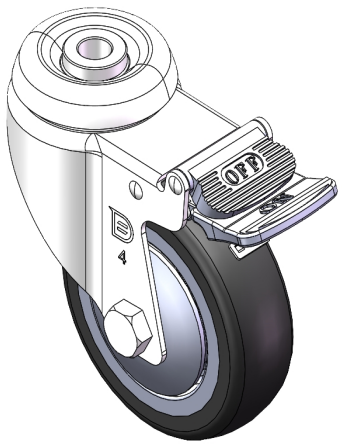

Hình ảnh có thể khác với sản phẩm gốc

Quy cách chi tiết sản phẩm

◉ đơn vị mét ○ đế quốc

Đường kính bánh xe	100mm
Chiều rộng bánh xe	31mm
vòng bi bánh xe	Bánh xe trang bị vòng bi bi
đường kính rivethead trống	12.5mm
Độ lệch tâm	43.4mm
Sự can thiệp quay	220mm
Tổng chiều cao	137mm
Bán kính xoay	110mm
Độ cứng	72±5° Shore A
Tải trọng (động)	125kgs
Tải trọng (tĩnh)	187.5kgs
Nhiệt độ	-20°C to +60°C
Càng bánh xe	Khóa đôi
Thép không gỉ	N/A
Dẫn điện	N/A
Chống tĩnh điện	N/A
Trọng lượng bánh xe đẩy	0.74kgs
Tiêu chuẩn kiểm nghiệm	ISO22883

Tổng quan ưu điểm

Độ di chuyển mượt mà	● ● ● ● ●
Chế độ im lặng	● ● ● ● ●
Bảo vệ mặt sàn	● ● ● ● ●

Bản vẽ 2D kích thước bánh xe đẩy

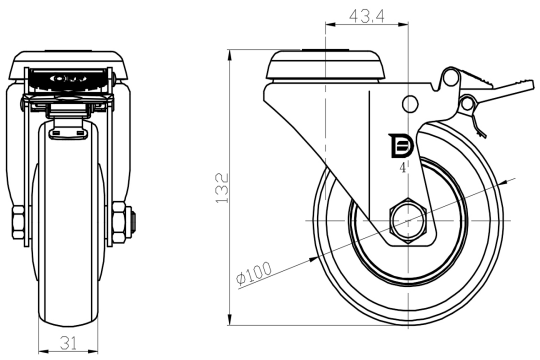

Bản vẽ 2D kích thước lỗ trơn/ lỗ giữa

