产品数据表

1139 39系列美规脚架系列

WCPD轮（黑色） 轮径 × 轮宽 75 x 31mm

EAN

YJ-11390300445013

活动式脚轮，牙心铆合冲压脚架—M12-P1.75
表面镀锌，丝扣式安装装置
聚丙烯轮芯、轮面
黑色，轮子轴承—精密滚珠

轮面：PP聚丙烯
轮芯：PP聚丙烯

产品说明仅供参考一切以实体产品为主

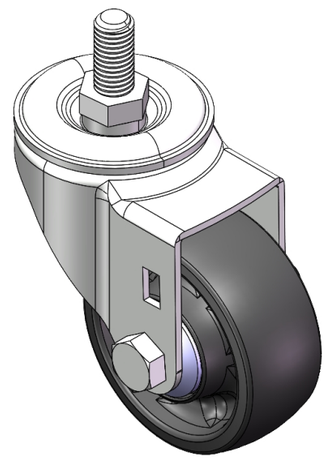

图片可能与原始产品有所落差

产品详细规格

◉ 公制 ○ 英制

轮径	75mm
轮宽	31mm
轮子轴承	搭配滚珠轴承的轮子
丝扣规格	M12-P1.75
丝扣长度	25mm
偏心距	38mm
旋转干涉	152mm
总高	105.5mm
旋转半径	76mm
硬度	72±5° Shore D
荷重(动态)	100kgs
荷重(静态)	150kgs
温度	-12°C to +60°C
脚架样式	活动
不锈钢	否
导电	否
抗静电	否
脚轮重量	0.50kgs
测试标准	ISO22883

优势简览

滚动顺畅	● ● ● ● ●
静音表现	● ● ● ○ ○
保护地板	● ● ● ○ ○

脚轮外观尺寸2D图档

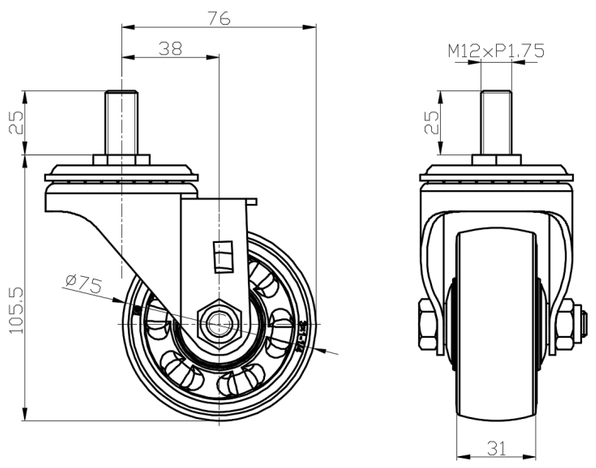

丝扣外观尺寸2D图档

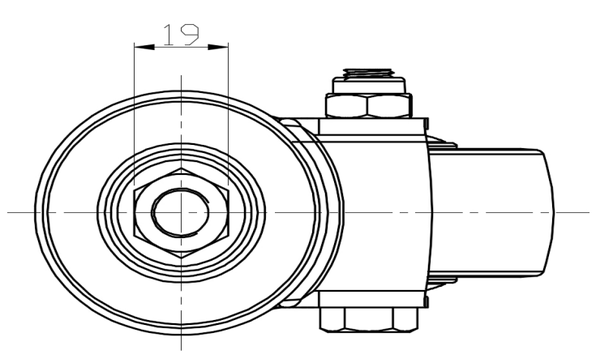

* 对公制和英制规格之间有任何偏差疑虑，请以公制规格为主。

© 版权所有 2025 得胜上好轮 www.dersheng.com