Bảng dữ liệu sản phẩm

1139-1 Series

Bánh xe W hiệu quả toàn diện (Ngọc trai màu xám đậm), đường kính bánh xe × chiều rộng bánh xe là 75

A

YJ-11390300454073

Bánh xe có hệ thống phanh và khóa kép. Đế bánh xe với chân đế đinh tán, dập và lỗ cao cấp.
Hoàn thiện mạ kẽm, lắp đế bánh xe.
Lõi bánh xe bằng polypropylene gia cố, chống va đập với gai nhựa nhiệt dẻo đàn hồi (TPR).
Màu xám đậm, phủ lớp sơn bóng. Vòng bi bánh xe với vòng bi bi chính xác.

Bề mặt bánh xe: Cao su nhiệt dẻo đàn hồi (TPR)

Lõi bánh xe: Được làm bằng polypropylen chống va đập chất lượng cao

Mô tả sản phẩm chỉ mang tính chất tham khảo. Sản phẩm thực tế sẽ được ưu tiên.

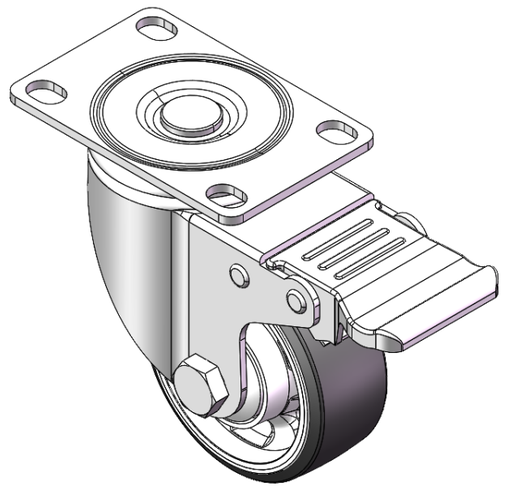

Hình ảnh có thể khác với sản phẩm gốc

Quy cách chi tiết sản phẩm

◉ đơn vị mét ○ đế quốc

Đường kính bánh xe	75mm
Chiều rộng bánh xe	31mm
vòng bi bánh xe	Bánh xe trang bị vòng bi bi
Quy cách tấm lắp	93 x 61mm
khoảng cách các lỗ trên tấm nền	73.5 x 45mm
Khoảng cách các lỗ lắp	12.9 x 9.5mm
Độ lệch tâm	30mm
Sự can thiệp quay	213mm
Tổng chiều cao	106mm
Bán kính xoay	106.5mm
Độ cứng	72±5° Shore A
Tải trọng (động)	110kgs
Tải trọng (tĩnh)	165kgs
Nhiệt độ	-20°C to +60°C
Càng bánh xe	Khóa đôi
Thép không gỉ	N/A
Dẫn điện	N/A
Chống tĩnh điện	N/A
Trọng lượng bánh xe đẩy	0.68kgs
Tiêu chuẩn kiểm nghiệm	ISO22883

Tổng quan ưu điểm

Độ di chuyển mượt mà	● ● ● ● ●
Chế độ im lặng	● ● ● ● ●
Bảo vệ mặt sàn	● ● ● ● ●

Bản vẽ 2D kích thước bánh xe đẩy

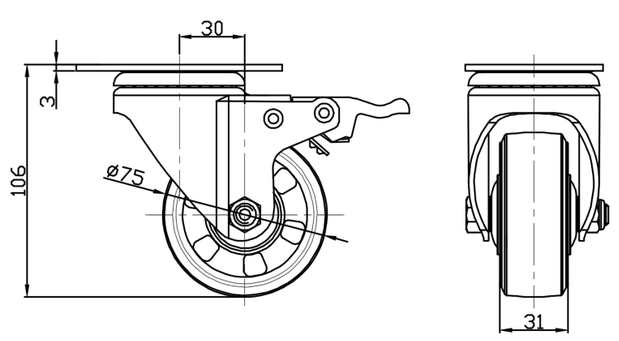

Bản vẽ 2D kích thước tấm lắp

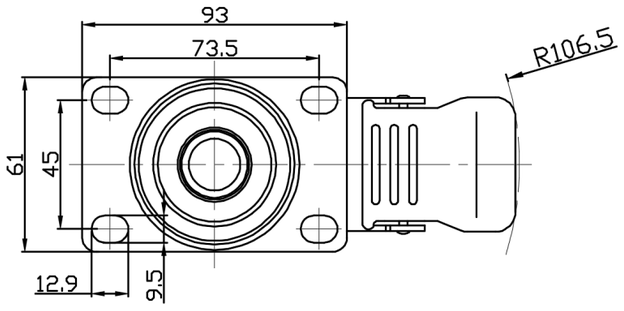

Bản vẽ chỉ mang tính chất tham khảo có thể khác với sản phẩm thực tế.

* Nếu có bất kỳ sai lệch nào giữa thông số hệ mét và thông số hệ inch, vui lòng tham khảo thông số hệ mét

© Bản quyền thuộc về 2025 DershengInternational www.dersheng.com