Bảng dữ liệu sản phẩm

# 1139 Series — SERIES 39 LOẠI CÀNG THÔNG DỤNG (Chuẩn Mỹ)

Bánh xe cao su Đường kính bánh xe × chiều rộng bánh xe 100 x 30.5mm

EAN

YJ-11390400065013

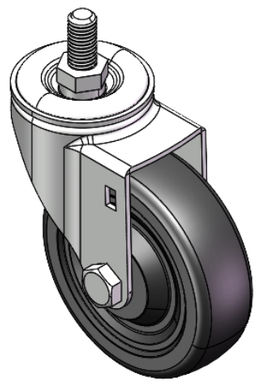

Hình ảnh có thể khác với sản phẩm gốc

Bánh xe di chuyển, chân đế đóng dấu bằng đinh tán ren - 3/8"-16
Bề mặt mạ kẽm, lắp ren
Lõi bánh xe bằng nhựa nhiệt dẻo, bề mặt bánh xe bằng cao su đàn hồi chất lượng cao
Bánh xe—loại ống giữa

Bề mặt bánh xe: cao su đàn hồi chất lượng cao
Lõi bánh xe: Nhựa nhiệt dẻo (PA6)

Mô tả sản phẩm chỉ mang tính chất tham khảo. Sản phẩm thực tế sẽ được ưu tiên.

## Quy cách chi tiết sản phẩm

◉ đơn vị mét ○ đế quốc

| | |
|---|---|
| Đường kính bánh xe | 100mm |
| Chiều rộng bánh xe | 30.5mm |
| vòng bi bánh xe | Bánh xe đi kèm với ống giữa |
| Thông số kỹ thuật của ren | 3/8 " -16 |
| độ dài ren | 32mm |
| Độ lệch tâm | 38mm |
| Sự can thiệp quay | 176mm |
| Tổng chiều cao | 130mm |
| Bán kính xoay | 88mm |
| Độ cứng | 80±5° Shore A |
| Tải trọng (động) | 80kgs |
| Tải trọng (tĩnh) | 120kgs |
| Nhiệt độ | -20°C to +120°C |
| Càng bánh xe | Xoay |
| Thép không gỉ | N/A |
| Dẫn điện | N/A |
| Chống tĩnh điện | N/A |
| Trọng lượng bánh xe đẩy | 0.77kgs |
| Tiêu chuẩn kiểm nghiệm | ISO22883 |

## Tổng quan ưu điểm

| | |
|---|---|
| Độ di chuyển mượt mà | ● ● ● ○ ○ |
| Chế độ im lặng | ● ● ● ● ○ |
| Bảo vệ mặt sàn | ● ● ● ● ○ |

## Bản vẽ 2D kích thước bánh xe đẩy

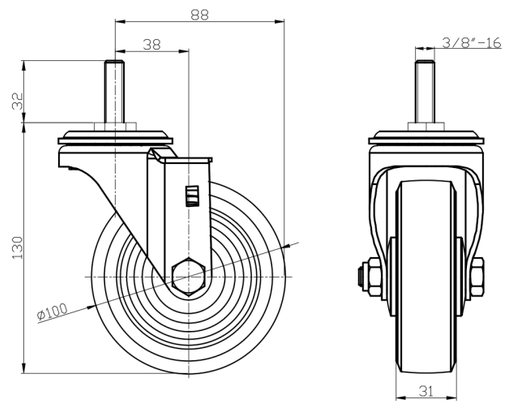


## Bản vẽ 2D kích thước trục ren

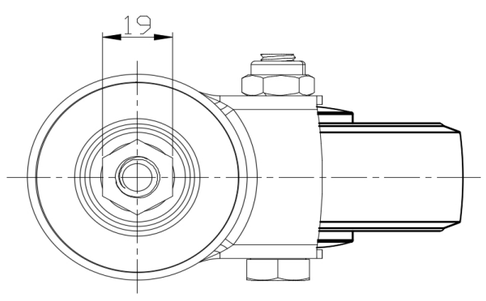


* Nếu có bất kỳ sai lệch nào giữa thông số hệ mét và thông số hệ inch, vui lòng tham khảo thông số hệ mét

© Bản quyền thuộc về 2025 DershengInternational www.dersheng.com