Bảng dữ liệu sản phẩm

1139 Series — SERIES 39 LOẠI CÀNG THÔNG DỤNG (Chuẩn Mỹ)

Bánh xe WPP(đen) đường kính bánh xe × chiều rộng bánh xe 100 x 31mm

EAN

YJ-11390400297913

Bánh xe di chuyển, chân máy dập đinh tán cắm vào—∅15,7
Bề mặt mạ kẽm, thiết bị lắp đặt cắm điện
Lõi bánh xe bằng polypropylen, bề mặt bánh xe
Đen, vòng bi bánh xe - bi chính xác.

Bề mặt bánh xe: PP polypropylene
Lõi bánh xe: PP polypropylene

Mô tả sản phẩm chỉ mang tính chất tham khảo. Sản phẩm thực tế sẽ được ưu tiên.

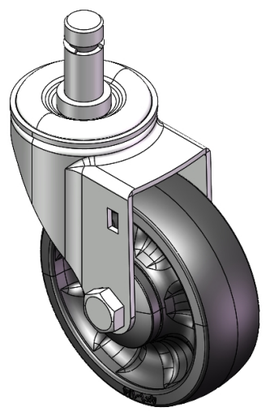

Hình ảnh có thể khác với sản phẩm gốc

Quy cách chi tiết sản phẩm

◉ đơn vị mét ○ đế quốc

Đường kính bánh xe	100mm
Chiều rộng bánh xe	31mm
vòng bi bánh xe	Bánh xe trang bị vòng bi bi
đường kính cọc	15.7mm
chiều dài cọc	35mm
Độ lệch tâm	38mm
Sự can thiệp quay	176mm
Tổng chiều cao	126mm
Bán kính xoay	88mm
Độ cứng	65±5° Shore D
Tải trọng (động)	130kgs
Tải trọng (tĩnh)	195kgs
Nhiệt độ	-10°C to +60°C
Càng bánh xe	Xoay
Thép không gỉ	N/A
Dẫn điện	N/A
Chống tĩnh điện	N/A
Trọng lượng bánh xe đẩy	0.66kgs
Tiêu chuẩn kiểm nghiệm	ISO22883

Tổng quan ưu điểm

Độ di chuyển mượt mà	● ● ● ● ●
Chế độ im lặng	● ● ● ○ ○
Bảo vệ mặt sàn	● ● ● ○ ○

Bản vẽ 2D kích thước bánh xe đẩy

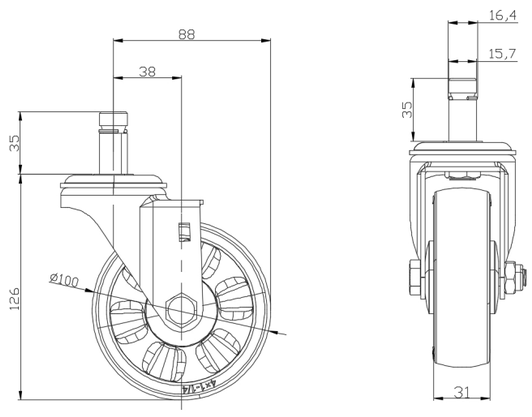

Bản vẽ 2D kích thước trục trơn

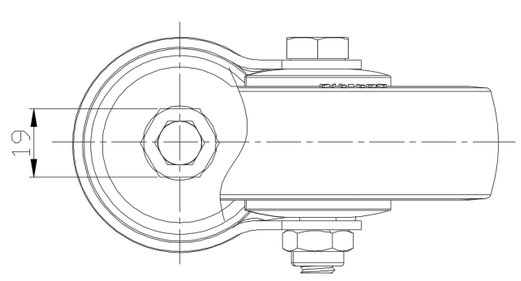

* Nếu có bất kỳ sai lệch nào giữa thông số hệ mét và thông số hệ inch, vui lòng tham khảo thông số hệ mét

© Bản quyền thuộc về 2025 DershengInternational www.dersheng.com