Bảng dữ liệu sản phẩm

1139 Series — SERIES 39 LOẠI CÀNG THÔNG DỤNG (Chuẩn Mỹ)

Bánh xe W hiệu quả toàn diện (Ngọc trai màu xám đậm), đường kính bánh xe × chiều rộng bánh xe là 1

EAN

YJ-11390400456023

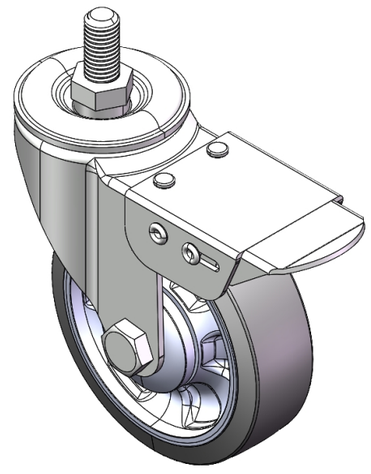

Hình ảnh có thể khác với sản phẩm gốc

Bánh xe có hệ thống phanh và khóa kép. Chân máy dập đinh tán ren—1/2"-12
Bề mặt mạ kẽm, thiết bị lắp ren
Lõi bánh xe bằng polypropylene chống va đập được gia cố, mặt bánh xe bằng chất đàn hồi nhiệt dẻo (TPR)
Pearlite màu xám đen, vòng bi bánh xe - bi chính xác.

Mặt bánh xe: Cao su nhiệt dẻo đàn hồi (TPR)

Lõi bánh xe: Được làm bằng polypropylen chống va đập chất lượng cao

Mô tả sản phẩm chỉ mang tính chất tham khảo. Sản phẩm thực tế sẽ được ưu tiên.

Quy cách chi tiết sản phẩm

◉ đơn vị mét ○ đế quốc

Đường kính bánh xe	100mm
Chiều rộng bánh xe	31mm
vòng bi bánh xe	Bánh xe trang bị vòng bi bi
Thông số kỹ thuật của ren	1/2 " -12
độ dài ren	25mm
Độ lệch tâm	38mm
Sự can thiệp quay	230mm
Tổng chiều cao	130mm
Bán kính xoay	115mm
Độ cứng	72±5° Shore A
Tải trọng (động)	135kgs
Tải trọng (tĩnh)	202.5kgs
Nhiệt độ	-20°C to +60°C
Càng bánh xe	Khóa đôi
Thép không gỉ	N/A
Dẫn điện	N/A
Chống tĩnh điện	N/A
Trọng lượng bánh xe đẩy	0.76kgs
Tiêu chuẩn kiểm nghiệm	ISO22883

Tổng quan ưu điểm

Độ di chuyển mượt mà	● ● ● ● ●
Chế độ im lặng	● ● ● ● ●
Bảo vệ mặt sàn	● ● ● ● ●

Bản vẽ 2D kích thước bánh xe đẩy

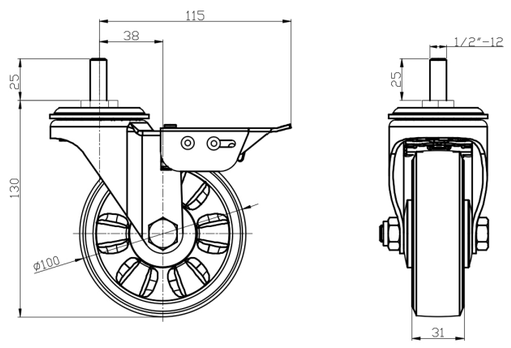

Bản vẽ 2D kích thước trục ren

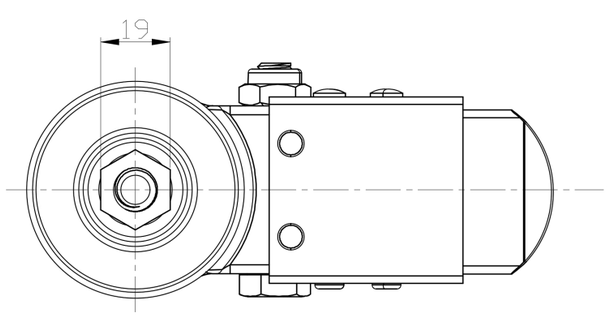

* Nếu có bất kỳ sai lệch nào giữa thông số hệ mét và thông số hệ inch, vui lòng tham khảo thông số hệ mét

© Bản quyền thuộc về 2025 DershengInternational www.dersheng.com