Bảng dữ liệu sản phẩm

1139 Series — SERIES 39 LOẠI CÀNG THÔNG DỤNG (Chuẩn Mỹ)

PPR Bánh xe dẫn điện (đen xám) đường kính bánh xe × chiều rộng bánh xe 125 x 31mm

EAN

YJ-11390500174013

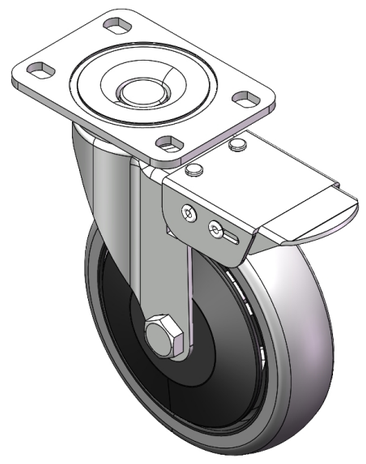

Hình ảnh có thể khác với sản phẩm gốc

Bánh xe có hệ thống phanh và khóa kép. Chân đế chân máy dập đinh tán - lỗ nâng cao
Thiết bị lắp đặt bề mặt mạ kẽm, tấm đáy (4T)
Lõi bánh xe bằng polypropylene chống va đập, mặt bánh xe bằng chất đàn hồi nhiệt dẻo (TPR)
Đen xám, vòng bi bánh xe - bi chính xác.

Mặt bánh xe: Cao su nhiệt dẻo đàn hồi (TPR)

Lõi bánh xe: Được làm bằng polypropylen chống va đập chất lượng cao

Mô tả sản phẩm chỉ mang tính chất tham khảo. Sản phẩm thực tế sẽ được ưu tiên.

Quy cách chi tiết sản phẩm

◉ đơn vị mét ○ đế quốc

Đường kính bánh xe	125mm
Chiều rộng bánh xe	31mm
vòng bi bánh xe	Bánh xe trang bị vòng bi bi
Quy cách tấm lắp	95 x 65mm
khoảng cách các lỗ trên tấm nền	75 x 45mm
Khoảng cách các lỗ lắp	12 x 9mm
Độ lệch tâm	38mm
Sự can thiệp quay	230mm
Tổng chiều cao	158mm
Bán kính xoay	115mm
Độ cứng	82±5° Shore A
Tải trọng (động)	110kgs
Tải trọng (tĩnh)	165kgs
Nhiệt độ	-20°C to +60°C
Càng bánh xe	Khóa đôi
Thép không gỉ	N/A
Dẫn điện	Y 导电值10^3～10^4
Chống tĩnh điện	N/A
Trọng lượng bánh xe đẩy	1.07kgs
Tiêu chuẩn kiểm nghiệm	ISO22883

Tổng quan ưu điểm

Độ di chuyển mượt mà	● ● ● ● ○
Chế độ im lặng	● ● ● ● ○
Bảo vệ mặt sàn	● ● ● ● ●

Bản vẽ 2D kích thước bánh xe đẩy

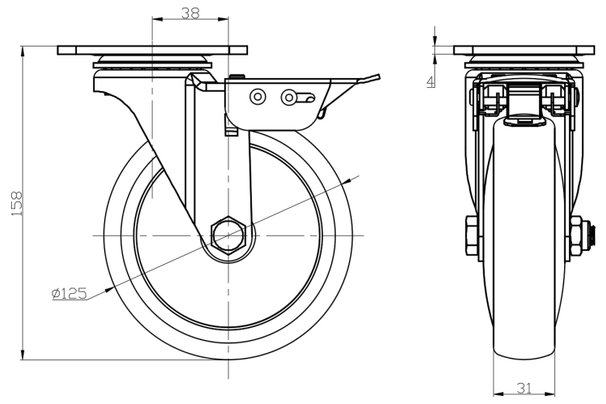

Bản vẽ 2D kích thước tấm lắp

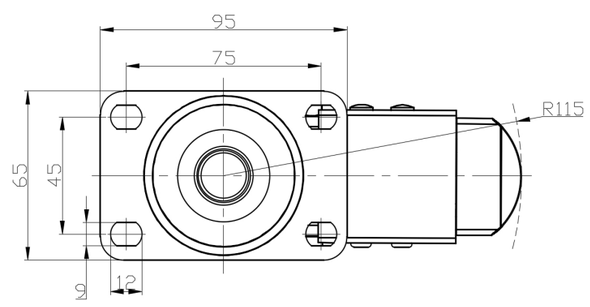

* Nếu có bất kỳ sai lệch nào giữa thông số hệ mét và thông số hệ inch, vui lòng tham khảo thông số hệ mét

© Bản quyền thuộc về 2025 DershengInternational www.dersheng.com