產品數據表

1148 48中控雙球輪系列

中控雙球全效輪片（白深灰色） 輪徑 × 輪寬 125 x 15mm

EAN

YJ-11480500458050

长控杆六角孔凸轮控制的中心锁定，全煞或空挡脚轮。中空铆钉铆合冲压脚架
聚酰胺制轮架—白色，中空式安装装置
耐冲击聚丙烯轮芯，热塑性弹性體（TPR）轮面
白深灰色，轮子轴承 — 精密滚珠。

轮面：热塑性橡胶弹性體（TPR）
轮芯：采用优质耐冲击聚丙烯

產品說明僅供參考一切以實體產品為主

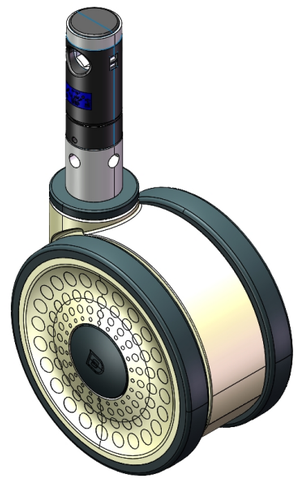

圖片可能與原始產品有所落差

產品詳細規格

◉ 公制 ○ 英制

輪徑	125mm
輪寬	73mm
輪子軸承	搭配滾珠軸承的輪子
插桿直徑	28mm
插桿長度	96mm
偏心距	40mm
旋轉干涉	216mm
總高	130mm
旋轉半徑	108mm
硬度	72±5° Shore A
荷重(動態)	150kgs
荷重(靜態)	225kgs
溫度	-20°C to +60°C
腳架樣式	雙煞
不銹鋼	否
導電	否
抗靜電	否
腳輪重量	1.06kgs
測試標準	ISO22881

優勢簡覽

滾動順暢	●●●●●
靜音表現	●●●●●
保護地板	●●●●●

腳輪外觀尺寸2D圖檔

插桿外觀尺寸2D圖檔

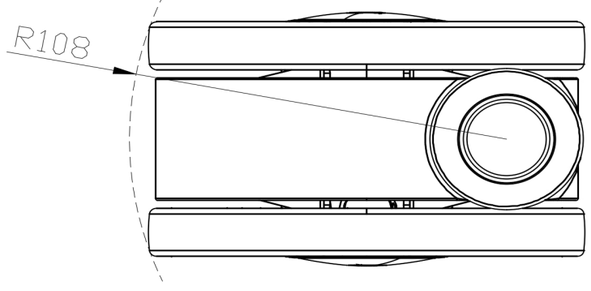

* 對公制和英制規格之間有任何偏差疑慮，請以公制規格為主。

© 版權所有 2026 得胜上好輪 www.dersheng.com