产品资料表

1148 48中控双球轮系列

中控双球全效轮片（白深灰色） 轮径 × 轮宽 125 x 15mm

EAN

YJ-11480500458050

长控杆六角孔凸轮控制的中心锁定，全煞或空挡脚轮。中空铆钉铆合冲压脚架
聚酰胺制轮架—白色，中空式安装装置
耐冲击聚丙烯轮芯，热塑性弹性体（TPR）轮面
白深灰色，轮子轴承 — 精密滚珠。

轮面：热塑性橡胶弹性体（TPR）
轮芯：采用优质耐冲击聚丙烯

产品说明仅供参考一切以实体产品为主

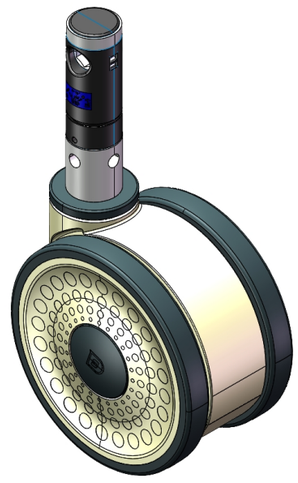

图片可能与原始产品有所落差

产品详细规格

◉ 公制 ○ 英制

轮径	125mm
轮宽	73mm
轮子轴承	搭配滚珠轴承的轮子
插杆直径	28mm
插杆长度	96mm
偏心距	40mm
旋转干涉	216mm
总高	130mm
旋转半径	108mm
硬度	72±5° Shore A
荷重(动态)	150kgs
荷重(静态)	225kgs
温度	-20°C to +60°C
脚架样式	双煞
不锈钢	否
导电	否
抗静电	否
脚轮重量	1.06kgs
测试标准	ISO22881

优势简览

滚动顺畅	●●●●●
静音表现	●●●●●
保护地板	●●●●●

脚轮外观尺寸2D图档

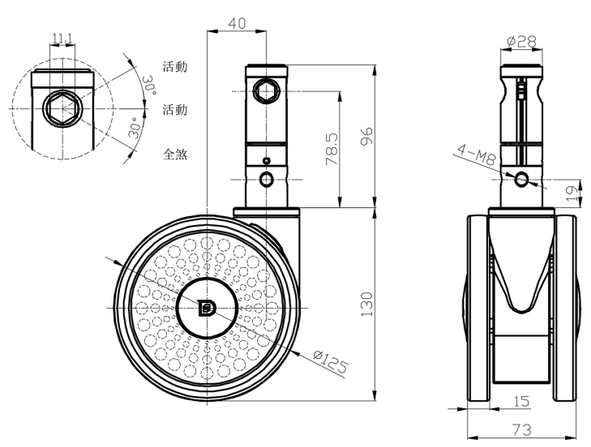

插杆外观尺寸2D图档

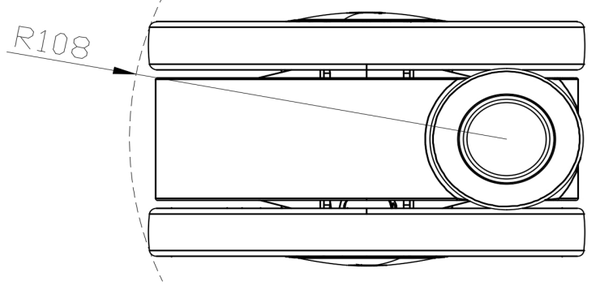

* 对公制和英制规格之间有任何偏差疑虑，请以公制规格为主。

© 版权所有 2026 得胜上好轮 www.dersheng.com