产品资料表

1168 支撑升降轮系列

MRC 轮（黑） 轮径 × 轮宽 100×36mm

EAN

YJ-11680400072123

活动式脚轮，底板铆合冲压脚架—欧规孔
表面镀锌，底板式安装装置
热可塑性塑料轮芯、轮面
黑色，轮子轴承—精密滚珠。

轮面:热塑性塑料（PA6 ）
轮芯:热塑性塑料（PA6 ）

产品说明仅供参考一切以实体产品为主

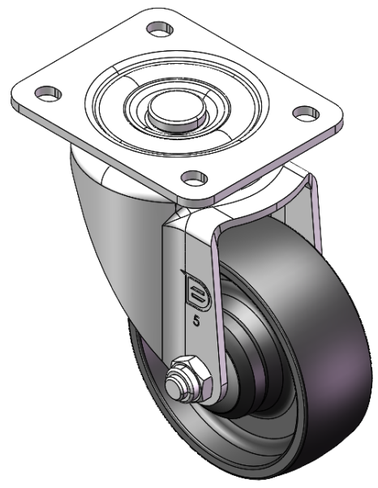

图片可能与原始产品有所落差

产品详细规格

◉ 公制 ○ 英制

轮径	100mm
轮宽	36mm
轮子轴承	搭配滚珠轴承的轮子
底板规格	105 x 85mm
底板孔距	80 x 60mm 欧规孔
底板孔径	10.5 x 9mm
偏心距	40mm
旋转干涉	182mm
总高	142.5mm
旋转半径	91mm
硬度	75±5° Shore D
荷重(动态)	250kgs
荷重(静态)	375kgs
温度	-20°C to +80°C
脚架样式	活动
不锈钢	否
导电	否
抗静电	否
脚轮重量	1.03kgs
测试标准	ISO22883

优势简览

滚动顺畅	● ● ● ● ●
静音表现	● ● ○ ○ ○
保护地板	● ● ○ ○ ○

脚轮外观尺寸2D图档

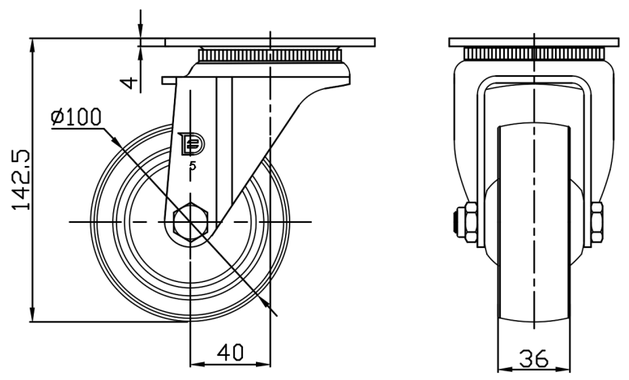

底板外观尺寸2D图档

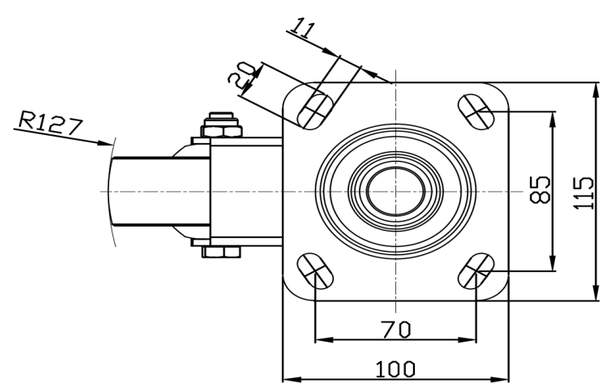

* 对公制和英制规格之间有任何偏差疑虑，请以公制规格为主。

© 版权所有 2025 得胜上好轮 www.dersheng.com