# Series PU

Đường kính bánh xe × chiều rộng bánh xe 101 x 49mm

EAN

YJ-12031204201372

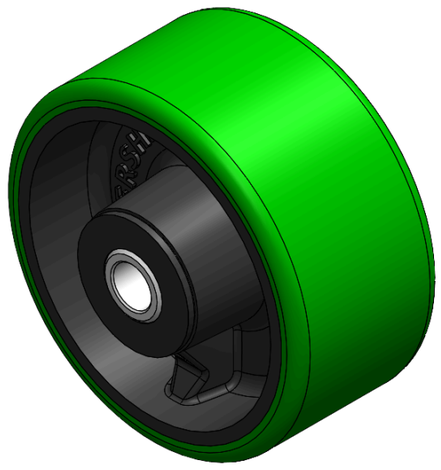

Hình ảnh có thể khác với sản phẩm gốc

Mô tả sản phẩm chỉ mang tính chất tham khảo. Sản phẩm thực tế sẽ được ưu tiên.

## Quy cách chi tiết sản phẩm

◉ đơn vị mét ○ đế quốc

| | |
|---|---|
| Đường kính bánh xe(D) | 101.6mm |
| Chiều rộng bánh xe(T2) | 49mm |
| vòng bi bánh xe | Vòng bi cầu |
| Đường kính lỗ ổ bi (d) | 13mm |
| Đường kính lỗ ổ bi (S) | — |
| Chiều sâu lỗ ổ bi(t) | — |
| Chiều rộng lõi trục(T1) | 62mm |
| Độ cứng | 92±5° Shore A |
| Tải trọng (động) | 150kgs |
| Tải trọng (tĩnh) | 225kgs |
| Nhiệt độ | -20°C to +70°C |
| Dẫn điện | N/A |
| Chống tĩnh điện | N/A |
| Trọng lượng bánh xe đẩy | 1.17kgs |
| Tiêu chuẩn kiểm nghiệm | ISO22883 |

## Tổng quan ưu điểm

| | |
|---|---|
| Độ di chuyển mượt mà | ●●●○○ |
| Chế độ im lặng | ●●●●○ |
| Bảo vệ mặt sàn | ●●●●○ |

## Bản vẽ 2D phác thảo kích thước bánh xe đơn

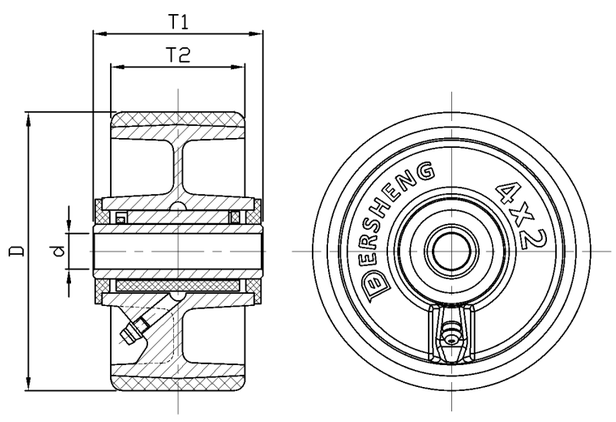


* Nếu có bất kỳ sai lệch nào giữa thông số hệ mét và thông số hệ inch, vui lòng tham khảo thông số hệ mét

© Bản quyền thuộc về 2026 DershengInternational www.dersheng.com