Series PU

Đường kính bánh xe × chiều rộng bánh xe 101 x 49mm

EAN

YJ-12031204206301

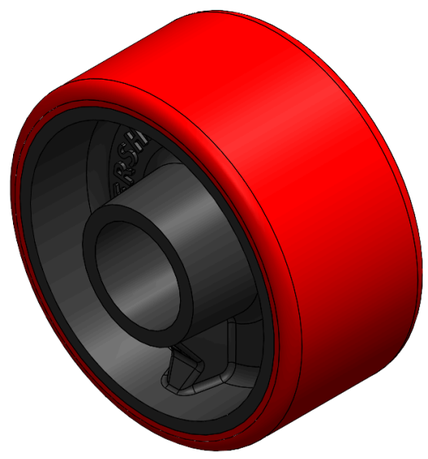

Hình ảnh có thể khác với sản phẩm gốc

Mô tả sản phẩm chỉ mang tính chất tham khảo. Sản phẩm thực tế sẽ được ưu tiên.

Quy cách chi tiết sản phẩm

◉ đơn vị mét ○ đế quốc

Đường kính bánh xe(D)	101.6mm
Chiều rộng bánh xe(T2)	49mm
vòng bi bánh xe	Không có vòng bi
Đường kính lỗ ổ bi (d)	—
Đường kính lỗ ổ bi (S)	30.2mm
Chiều sâu lỗ ổ bi(t)	—
Chiều rộng lõi trục(T1)	55.6mm
Độ cứng	92±5° Shore A
Tải trọng (động)	150kgs
Tải trọng (tĩnh)	225kgs
Nhiệt độ	-20°C to +70°C
Dẫn điện	N/A
Chống tĩnh điện	N/A
Trọng lượng bánh xe đẩy	0.93kgs
Tiêu chuẩn kiểm nghiệm	ISO22883

Tổng quan ưu điểm

Độ di chuyển mượt mà	●●●○○
Chế độ im lặng	●●●●○
Bảo vệ mặt sàn	●●●●○

Bản vẽ 2D phác thảo kích thước bánh xe đơn

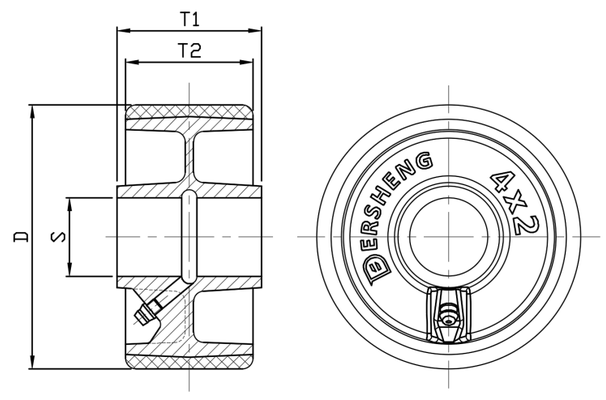

* Nếu có bất kỳ sai lệch nào giữa thông số hệ mét và thông số hệ inch, vui lòng tham khảo thông số hệ mét

© Bản quyền thuộc về 2026 DershengInternational www.dersheng.com