Series PU

Đường kính bánh xe × chiều rộng bánh xe 150 x 49mm

EAN

YJ-12031206201172

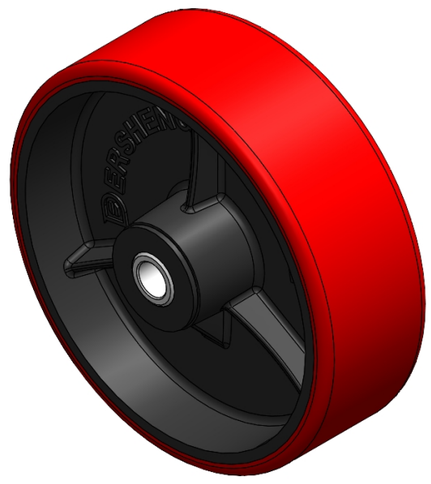

Hình ảnh có thể khác với sản phẩm gốc

Bảo vệ sàn nhà và khả năng chống mài mòn tuyệt vời, độ ồn thấp.
Khả năng chống thủy phân tuyệt vời.
Thích hợp cho vùng nhiệt đới và môi trường làm việc ẩm ướt.
Màu đỏ PU

Lõi bên trong: lõi gang
Gia công ngoài: Polyurethane chất lượng cao
Vòng bi: Vòng bi cầu dài

Mô tả sản phẩm chỉ mang tính chất tham khảo. Sản phẩm thực tế sẽ được ưu tiên.

Quy cách chi tiết sản phẩm

◉ đơn vị mét ○ đế quốc

Đường kính bánh xe(D)	150mm
Chiều rộng bánh xe(T2)	49mm
vòng bi bánh xe	Vòng bi cầu dài
Đường kính lỗ ổ bi (d)	13mm
Đường kính lỗ ổ bi (S)	—
Chiều sâu lỗ ổ bi(t)	—
Chiều rộng lõi trục(T1)	55.6mm
Độ cứng	92±5° Shore A
Tải trọng (động)	750kgs
Tải trọng (tĩnh)	1125kgs
Nhiệt độ	-20°C to +70°C
Dẫn điện	N/A
Chống tĩnh điện	N/A
Trọng lượng bánh xe đẩy	1.73kgs
Tiêu chuẩn kiểm nghiệm	ISO22883

Tổng quan ưu điểm

Độ di chuyển mượt mà	● ● ● ○ ○
Chế độ im lặng	● ● ● ● ○
Bảo vệ mặt sàn	● ● ● ● ○

Bản vẽ 2D phác thảo kích thước bánh xe đơn

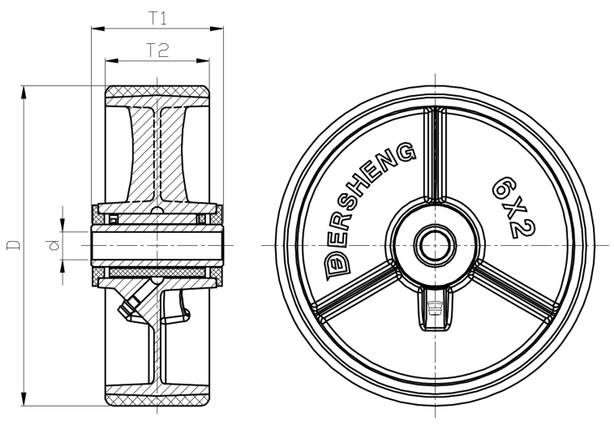

* Nếu có bất kỳ sai lệch nào giữa thông số hệ mét và thông số hệ inch, vui lòng tham khảo thông số hệ mét

© Bản quyền thuộc về 2026 DershengInternational www.dersheng.com