產品數據表

PU系列

輪徑 × 輪寬 80 x 60mm

EAN

YJ-12033303236101

具有良好的地板保護作用及耐磨性，低噪音。
具有優異的抗水解特性。
適用於熱帶地區及潮濕的工作環境。
PU 紅色

內仁：铸铁芯
外包：高品質聚氨酯
軸承：—

產品說明僅供參考一切以實體產品為主

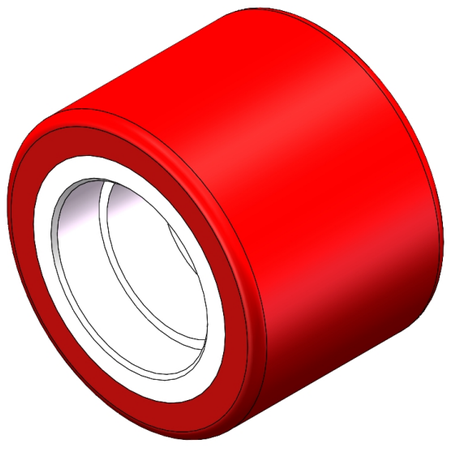

圖片可能與原始產品有所落差

產品詳細規格

◉ 公制 ○ 英制

輪徑(D)	80mm
輪寬(T2)	60mm
輪子軸承	無軸承
軸承孔孔徑(d)(含軸承/中管)	—
軸承孔孔徑(S)(未含軸承/中管)	47mm
軸承孔深度(t)	14mm
軸心中寬(T1)	—mm
輪面硬度	92±5° Shore A
荷重(動態)	500kgs
荷重(靜態)	750kgs
溫度	-20°C to +70°C
導電	否
抗靜電	否
輪子重量	0.74kgs
測試標準	ISO22883

優勢簡覽

滾動順暢	● ● ● ○ ○
靜音表現	● ● ● ● ○
保護地板	● ● ● ● ○

單輪外觀尺寸2D圖檔

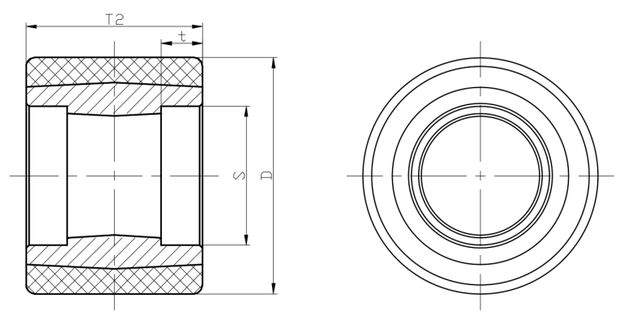

* 對公制和英制規格之間有任何偏差疑慮，請以公制規格為主。

© 版權所有 2026 得胜上好輪 www.dersheng.com