PU系列

轮径 × 轮宽 100 x 34mm

EAN

YJ-12033304136801

具有良好的地板保护作用及耐磨性，低噪音。
具有优秀的抗水解特性。
适用于热带地区及潮湿的工作环境。
PU 黑色

内仁：铸铁芯
外包：高品质聚氨酯
轴承：—

产品说明仅供参考一切以实体产品为主



图片可能与原始产品有所落差

产品详细规格

◉ 公制 ○ 英制

轮径(D)	100mm
轮宽(T2)	34mm
轮子轴承	无轴承
轴承孔孔径(d)(含轴承/中管)	—
轴承孔孔径(S)(未含轴承/中管)	35mm
轴承孔深度(t)	11mm
轴心中宽(T1)	34mm
硬度	92±5° Shore A
荷重(动态)	320kgs
荷重(静态)	480kgs
温度	-20°C to +70°C
导电	否
抗静电	否
脚轮重量	0.63kgs
测试标准	ISO22883

优势简览

滚动顺畅	● ● ● ○ ○
静音表现	● ● ● ● ○
保护地板	● ● ● ● ○

单轮外观尺寸2D图档

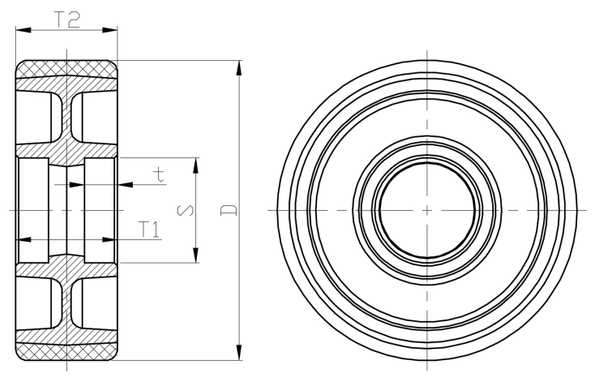

* 对公制和英制规格之间有任何偏差疑虑，请以公制规格为主。

© 版权所有 2026 得胜上好轮 www.dersheng.com