Series PU

Đường kính bánh xe × chiều rộng bánh xe 100 x 34mm

EAN

YJ-12033304136801



Hình ảnh có thể khác với sản phẩm gốc

Sản phẩm này có khả năng bảo vệ sàn và chống mài mòn tuyệt vời, đồng thời hoạt động rất êm ái.
Có khả năng chống thủy phân tuyệt vời.
Thích hợp cho các vùng nhiệt đới và môi trường làm việc ẩm ướt.
PU Đen

Lõi bên trong: lõi gang

Gia công ngoài: Polyurethane chất lượng cao

Vòng bi: —

Mô tả sản phẩm chỉ mang tính chất tham khảo. Sản phẩm thực tế sẽ được ưu tiên.

Quy cách chi tiết sản phẩm

◉ đơn vị mét ○ đế quốc

Đường kính bánh xe(D)	100mm
Chiều rộng bánh xe(T2)	34mm
vòng bi bánh xe	Không có vòng bi
Đường kính lỗ ổ bi (d)	—
Đường kính lỗ ổ bi (S)	35mm
Chiều sâu lỗ ổ bi(t)	11mm
Chiều rộng lõi trục(T1)	34mm
Độ cứng	92±5° Shore A
Tải trọng (động)	320kgs
Tải trọng (tĩnh)	480kgs
Nhiệt độ	-20°C to +70°C
Dẫn điện	N/A
Chống tĩnh điện	N/A
Trọng lượng bánh xe đẩy	0.63kgs
Tiêu chuẩn kiểm nghiệm	ISO22883

Tổng quan ưu điểm

Độ di chuyển mượt mà	● ● ● ○ ○
Chế độ im lặng	● ● ● ● ○
Bảo vệ mặt sàn	● ● ● ● ○

Bản vẽ 2D phác thảo kích thước bánh xe đơn

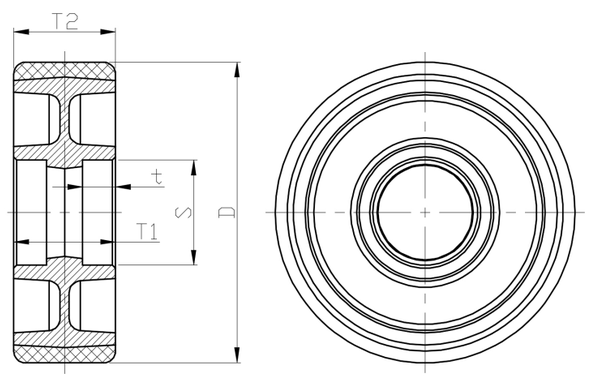

* Nếu có bất kỳ sai lệch nào giữa thông số hệ mét và thông số hệ inch, vui lòng tham khảo thông số hệ mét

© Bản quyền thuộc về 2026 DershengInternational www.dersheng.com