Series PU

Đường kính bánh xe × chiều rộng bánh xe 125 x 45mm

EAN

YJ-12033305186101

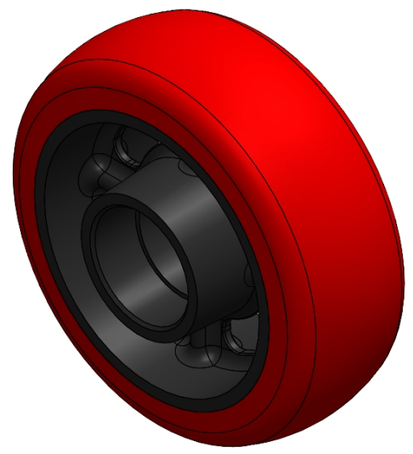

Hình ảnh có thể khác với sản phẩm gốc

Bảo vệ sàn nhà và khả năng chống mài mòn tuyệt vời, độ ồn thấp.
Khả năng chống thủy phân tuyệt vời.
Thích hợp cho vùng nhiệt đới và môi trường làm việc ẩm ướt.
Màu đỏ PU, bề mặt bánh xe cong.

Lõi bên trong: lõi gang
Gia công ngoài: Polyurethane chất lượng cao
Vòng bi: —

Mô tả sản phẩm chỉ mang tính chất tham khảo. Sản phẩm thực tế sẽ được ưu tiên.

Quy cách chi tiết sản phẩm

◉ đơn vị mét ○ đế quốc

Đường kính bánh xe(D)	125mm
Chiều rộng bánh xe(T2)	45mm
vòng bi bánh xe	Không có vòng bi
Đường kính lỗ ổ bi (d)	—
Đường kính lỗ ổ bi (S)	37mm
Chiều sâu lỗ ổ bi(t)	17mm
Chiều rộng lõi trục(T1)	55mm
Độ cứng	92±5° Shore A
Tải trọng (động)	470kgs
Tải trọng (tĩnh)	705kgs
Nhiệt độ	-20°C to +70°C
Dẫn điện	N/A
Chống tĩnh điện	N/A
Trọng lượng bánh xe đẩy	1.10kgs
Tiêu chuẩn kiểm nghiệm	ISO22883

Tổng quan ưu điểm

Độ di chuyển mượt mà	● ● ● ○ ○
Chế độ im lặng	● ● ● ● ○
Bảo vệ mặt sàn	● ● ● ● ○

Bản vẽ 2D phác thảo kích thước bánh xe đơn

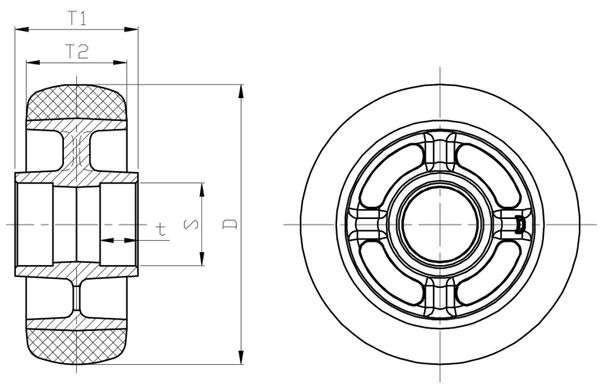

* Nếu có bất kỳ sai lệch nào giữa thông số hệ mét và thông số hệ inch, vui lòng tham khảo thông số hệ mét

© Bản quyền thuộc về 2026 DershengInternational www.dersheng.com