產品數據表

PU系列

輪徑 × 輪寬 138 x 60mm

EAN

YJ-12033355256201

具有良好的地板保护作用及耐磨性，低噪音
具有优秀的抗水解特性
适用于热带地区及潮湿的工作环境
PU 红色

內仁：铸铁芯
外包：高品质聚氨酯
轴承：—

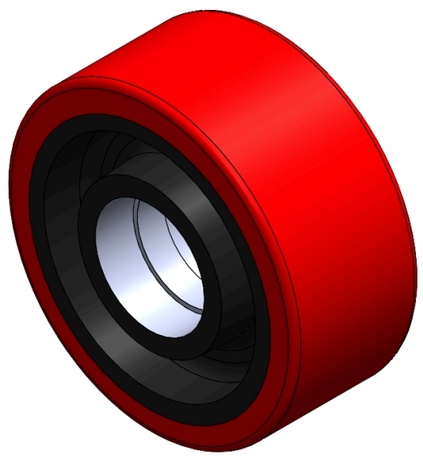

圖片可能與原始產品有所落差

產品說明僅供參考一切以實體產品為主

產品詳細規格

◉ 公制 ○ 英制

輪徑(D)	138mm
輪寬(T2)	60mm
輪子軸承	無軸承
軸承孔孔徑(d)(含軸承/中管)	
軸承孔孔徑(S)(未含軸承/中管)	52mm
軸承孔深度(t)	22mm
軸心中寬(T1)	60mm
輪面硬度	92±5° Shore A
荷重(動態)	560kgs
荷重(靜態)	840kgs
溫度	-20°C to +70°C
導電	否
抗靜電	否
輪子重量	2.84kgs
測試標準	ISO22883

優勢簡覽

滾動順暢	●●●○○
靜音表現	●●●●○
保護地板	●●●●○

單輪外觀尺寸2D圖檔

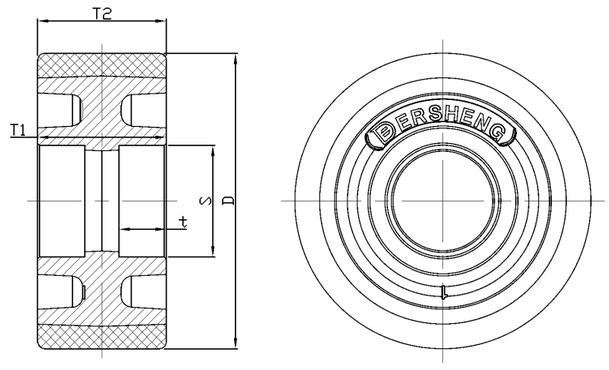

* 對公制和英制規格之間有任何偏差疑慮，請以公制規格為主。

© 版權所有 2026 得胜上好輪 www.dersheng.com