Series PU

Đường kính bánh xe × chiều rộng bánh xe 138 x 60mm

EAN

YJ-12033355256201

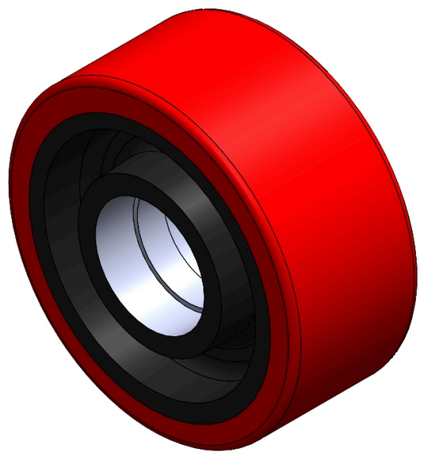

Hình ảnh có thể khác với sản phẩm gốc

Mô tả sản phẩm chỉ mang tính chất tham khảo. Sản phẩm thực tế sẽ được ưu tiên.

Quy cách chi tiết sản phẩm

◉ đơn vị mét ○ đế quốc

Đường kính bánh xe(D)	138mm
Chiều rộng bánh xe(T2)	60mm
vòng bi bánh xe	Không có vòng bi
Đường kính lỗ ổ bi (d)	
Đường kính lỗ ổ bi (S)	52mm
Chiều sâu lỗ ổ bi(t)	22mm
Chiều rộng lõi trục(T1)	60mm
Độ cứng	92±5° Shore A
Tải trọng (động)	560kgs
Tải trọng (tĩnh)	840kgs
Nhiệt độ	-20°C to +70°C
Dẫn điện	N/A
Chống tĩnh điện	N/A
Trọng lượng bánh xe đẩy	2.84kgs
Tiêu chuẩn kiểm nghiệm	ISO22883

Tổng quan ưu điểm

Độ di chuyển mượt mà	●●●○○
Chế độ im lặng	●●●●○
Bảo vệ mặt sàn	●●●●○

Bản vẽ 2D phác thảo kích thước bánh xe đơn

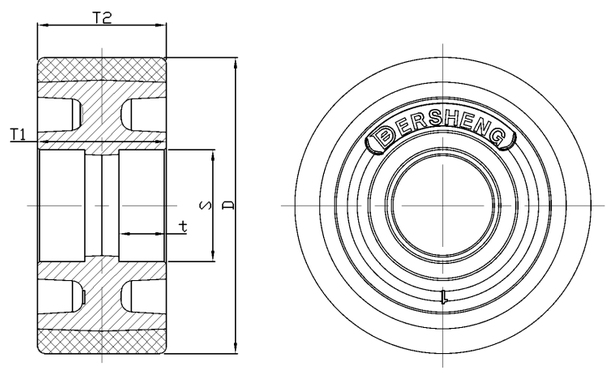

* Nếu có bất kỳ sai lệch nào giữa thông số hệ mét và thông số hệ inch, vui lòng tham khảo thông số hệ mét

© Bản quyền thuộc về 2026 DershengInternational www.dersheng.com