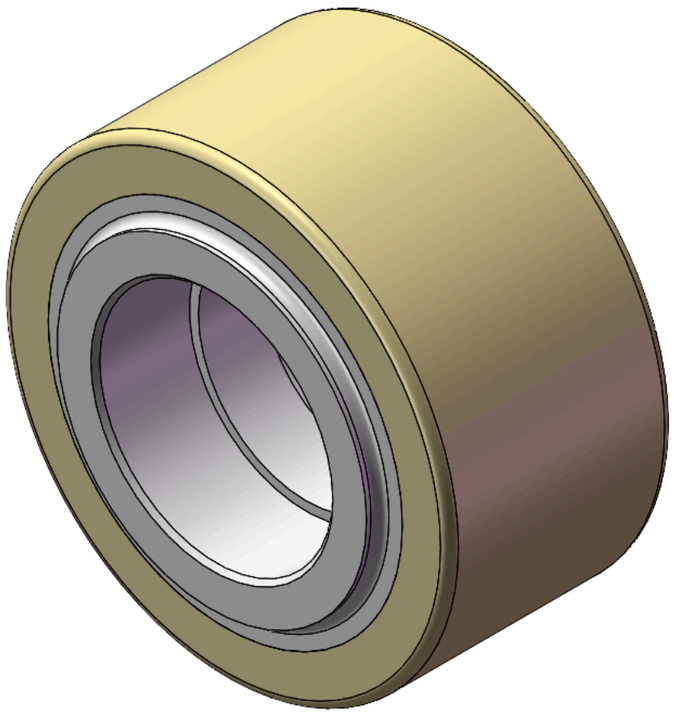

圖片可能與原始產品有所落差。

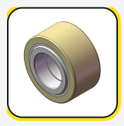
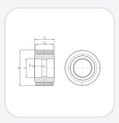

AGPU系列

輪徑 × 輪寬 100 x 50mm

YJ-12033504200100 複製型號

輪徑(D)	荷重(動態)	輪子軸承
100mm	500kgs	無軸承

- 具有優異的動態性能、優異的撕裂強度、極佳的韌性
- 具有非常好的耐磨性、高回彈性、高承重力與機械強度，耐衝擊不變形的特性
- 適用於堆高機、電動堆高機、重型機械、AGV自動工業及遊樂行業上
- GPU 本色
- 內仁：鋁芯
- 外包：高品質聚氨酯
- 軸承：—

產品說明僅供參考，一切以實體產品為主。

目錄下載　索取3D圖檔

3D 圖檔為會員限定，登入後即可下載。

產品數據表

輪徑(D)	100mm	輪寬(T2)	50mm
輪子軸承	無軸承	軸承孔孔徑(d)(含軸承/中管)	—
軸承孔孔徑(S)(未含軸承/中管)	52mm	軸承孔深度(t)	21mm
軸心中寬(T1)	56mm	輪面硬度	95±5° Shore A
荷重(動態)	500kgs	荷重(靜態)	750kgs
溫度	-20°C to +70°C	導電	否
抗靜電	否	輪子重量	0.59kgs
測試標準	ISO22883		

* 對公制和英制規格之間有任何偏差疑慮，請以公制規格為主。

性能指標

滾動順暢
滿分5分　得分：5分

靜音表現
滿分5分　得分：3分

保護地板
滿分5分　得分：5分

檔案下載

PDF　YJ-120335042001001.pdf
目錄下載

3D　12033504200100.rar
3D 圖檔為會員限定，登入後即可下載。

© 2026 得胜股份有限公司 版權所有