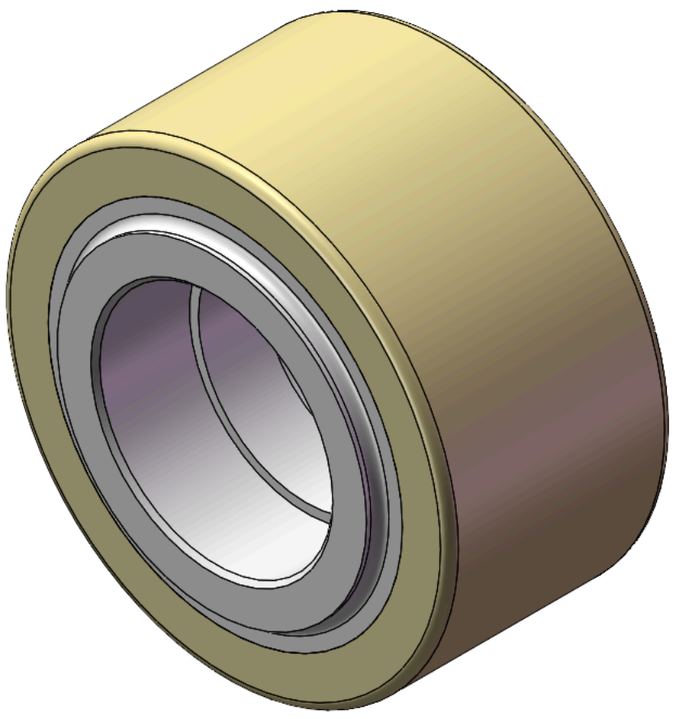

Hình ảnh có thể khác với sản phẩm gốc


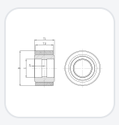

Series AGPU

Đường kính bánh xe × chiều rộng bánh xe 100 x 50mm

YJ-12033504200100 Sao chép mã

Đường kính bánh xe(D)	Tải trọng (động)	vòng bi bánh xe
100mm	**500kgs**	**Không có vòng bi**

- Sản phẩm sở hữu hiệu suất động tuyệt vời, độ bền xé vượt trội và độ dẻo dai đặc biệt.
- Nó cũng thể hiện khả năng chống mài mòn rất tốt, độ đàn hồi cao, khả năng chịu tải và độ bền cơ học cao, và khả năng chống va đập mà không bị biến dạng.
- Thích hợp cho xe nâng, xe xếp dỡ điện, máy móc hạng nặng, xe tự hành AGV, và trong các ngành công nghiệp và giải trí.
- Màu sắc chân thực của GPU
- Lõi bên trong: Lõi nhôm
- Gia công ngoài: Polyurethane chất lượng cao
- Vòng bi: —

Mô tả sản phẩm chỉ mang tính chất tham khảo. Sản phẩm thực tế sẽ được ưu tiên.

Tải xuống | Yêu cầu bản vẽ 3D

Bản vẽ 3D chỉ dành cho thành viên, vui lòng đăng nhập để tải.

Bảng dữ liệu sản phẩm

Đường kính bánh xe(D)	**100mm**	Chiều rộng bánh xe(T2)	**50mm**
vòng bi bánh xe	**Không có vòng bi**	Đường kính lỗ ổ bi (d)	—
Đường kính lỗ ổ bi (S)	**52mm**	Chiều sâu lỗ ổ bi(t)	**21mm**
Chiều rộng lõi trục(T1)	**56mm**	Độ cứng	**95±5° Shore A**
Tải trọng (động)	**500kgs**	Tải trọng (tĩnh)	**750kgs**
Nhiệt độ	**-20°C to +70°C**	Dẫn điện	**N/A**
Chống tĩnh điện	**N/A**	Trọng lượng bánh xe đẩy	**0.59kgs**
Tiêu chuẩn kiểm nghiệm	**ISO22883**		

* Nếu có bất kỳ sai lệch nào giữa thông số hệ mét và thông số hệ inch, vui lòng tham khảo thông số hệ mét

Chỉ số hiệu năng

Độ di chuyển mượt mà
Tối đa 5 điểm Điểm: 5

Độ êm khi vận hành
Tối đa 5 điểm Điểm: 3

Bảo vệ mặt sàn
Tối đa 5 điểm Điểm: 5

Tệp tải xuống

PDF **YJ-120335042001004.pdf**
Tải xuống

3D **12033504200100.rar**
Bản vẽ 3D chỉ dành cho thành viên, vui lòng đăng nhập để tải.

© 2026 DERSHENG CO., LTD. Bảo lưu mọi quyền.