Series VQPU

Đường kính bánh xe × chiều rộng bánh xe 250 x 62mm

EAN

YJ-12035410256101

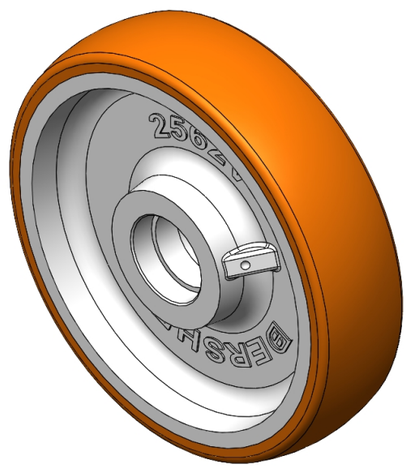

Hình ảnh có thể khác với sản phẩm gốc

Có độ đàn hồi tốt, giảm lực cản khi đẩy, cải thiện khả năng vận hành của máy công cụ và có khả năng chống mài mòn tốt.
Có khả năng chống thủy phân tuyệt vời.
Thích hợp cho vùng nhiệt đới và môi trường làm việc ẩm ướt.
QPU, màu nâu, bề mặt bánh xe cong.
QPU, màu nâu, bề mặt bánh xe cong

Lõi bên trong: lõi gang

Gia công ngoài: Polyurethane chất lượng cao

Vòng bi: —

Mô tả sản phẩm chỉ mang tính chất tham khảo. Sản phẩm thực tế sẽ được ưu tiên.

Quy cách chi tiết sản phẩm

◉ đơn vị mét ○ đế quốc

Đường kính bánh xe(D)	250mm
Chiều rộng bánh xe(T2)	62mm
vòng bi bánh xe	Không có vòng bi
Đường kính lỗ ổ bi (d)	—
Đường kính lỗ ổ bi (S)	52mm
Chiều sâu lỗ ổ bi(t)	15mm
Chiều rộng lõi trục(T1)	61mm
Độ cứng	92±5° Shore A
Tải trọng (động)	1500kgs
Tải trọng (tĩnh)	2250kgs
Nhiệt độ	-20°C to +70°C
Dẫn điện	N/A
Chống tĩnh điện	N/A
Trọng lượng bánh xe đẩy	7.82kgs
Tiêu chuẩn kiểm nghiệm	ISO22883

Tổng quan ưu điểm

Độ di chuyển mượt mà	● ● ● ● ●
Chế độ im lặng	● ● ● ● ●
Bảo vệ mặt sàn	● ● ● ● ●

Bản vẽ 2D phác thảo kích thước bánh xe đơn

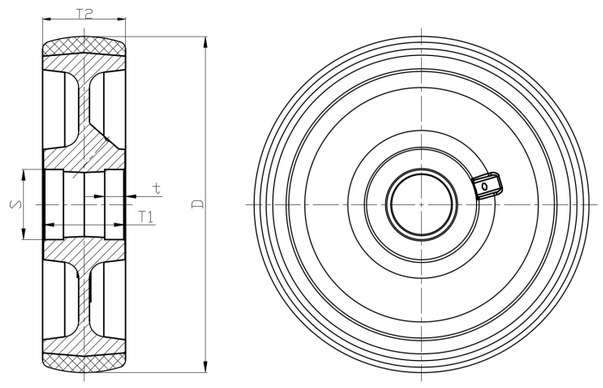

* Nếu có bất kỳ sai lệch nào giữa thông số hệ mét và thông số hệ inch, vui lòng tham khảo thông số hệ mét

© Bản quyền thuộc về 2026 DershengInternational www.dersheng.com