產品數據表

VQPU系列

輪徑 × 輪寬 250 x 62mm

EAN

YJ-12035410256128

具有良好的彈性，降低推動阻力，提升機台操控度，好的 耐磨性
具有優異的抗水解特性
適用於熱帶地區及潮濕的工作環境
QPU 褐色 輪面弧形

內仁：铸铁芯
外包：高品質聚氨酯
軸承：—

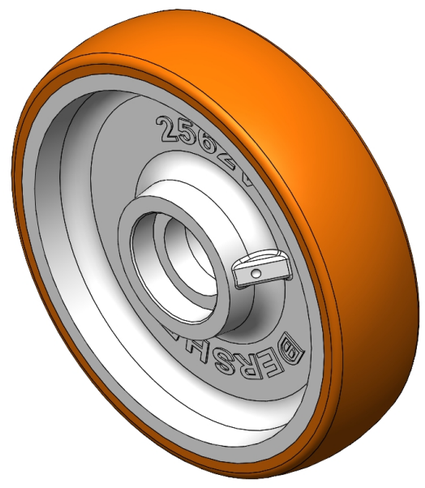

圖片可能與原始產品有所落差

產品詳細規格

◉ 公制 ○ 英制

輪徑(D)	250mm
輪寬(T2)	62mm
輪子軸承	無軸承
軸承孔孔徑(d)(含軸承/中管)	—
軸承孔孔徑(S)(未含軸承/中管)	62mm
軸承孔深度(t)	16mm
軸心中寬(T1)	61mm
輪面硬度	92±5° Shore A
荷重(動態)	1500kgs
荷重(靜態)	2250kgs
溫度	-20°C to +70°C
導電	否
抗靜電	否
輪子重量	7.60kgs
測試標準	ISO22883

優勢簡覽

滾動順暢	●●●●●
靜音表現	●●●●●
保護地板	●●●●●

單輪外觀尺寸2D圖檔

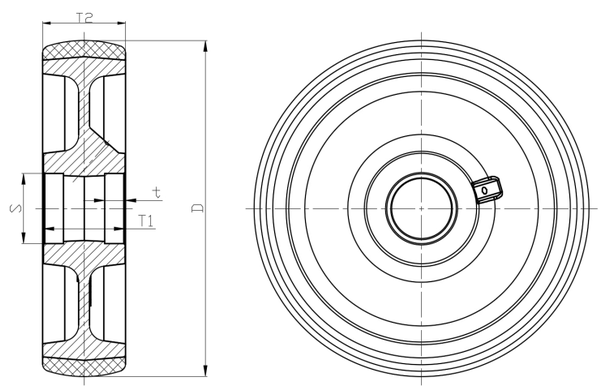

* 對公制和英制規格之間有任何偏差疑慮，請以公制規格為主。

© 版權所有 2026 得胜上好輪 www.dersheng.com