產品數據表

AQPU系列

輪徑 × 輪寬 59 x 33mm

YJ-12036002135171

具有好的弹性，降低推动阻力，提高机台操控度，好的耐磨性
具有优秀的抗水解特性
适用于热带地区及潮湿的工作环境
QPU 灰色 轮面弧形

內仁：铝芯
外包：高品质聚氨酯
轴承：滚珠轴承



圖片可能與原始產品有所落差

產品詳細規格

◉ 公制 ○ 英制

輪徑(D)	59mm
輪寬(T2)	33mm
輪子軸承	無軸承
軸承孔孔徑(d)(含軸承/中管)	10.3mm
軸承孔孔徑(S)(未含軸承/中管)	—
軸承孔深度(t)	—
軸心中寬(T1)	41.5mm
輪面硬度	77±5° Shore A
荷重(動態)	80kgs
荷重(靜態)	120kgs
溫度	-20°C to +70°C
導電	否
抗靜電	否
輪子重量	0.20kgs
測試標準	ISO22883

優勢簡覽

滾動順暢	●●●●●
靜音表現	●●●●●
保護地板	●●●●●

單輪外觀尺寸2D圖檔

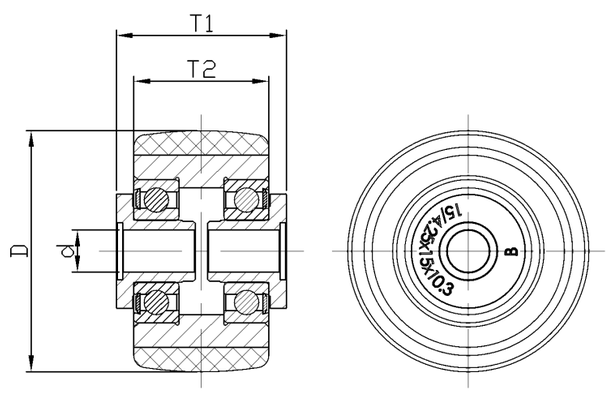

* 對公制和英制規格之間有任何偏差疑慮，請以公制規格為主。

© 版權所有 2026 得胜上好輪 www.dersheng.com