XPU系列

轮径 × 轮宽 230 x 82mm

EAN

YJ-12036109336100

具有极佳的机械性能，高速移动时能保持高荷重，好的耐磨性，不易变形
具有优秀的抗化学、溶剂及侵蚀的特性
适用于叉车、电动堆高机、重型机械、AGV和自动工业上
XPU褐色轮面弧形

內仁：铸铁芯
外包：高品质聚氨酯

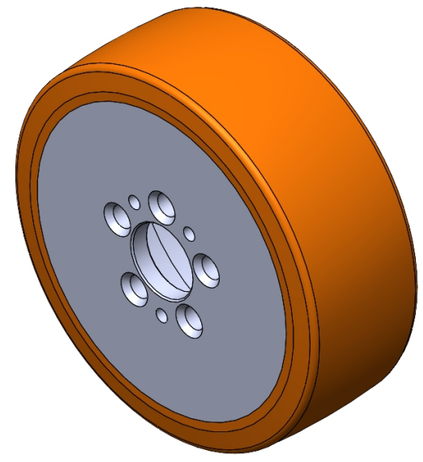

图片可能与原始产品有所落差

产品说明仅供参考一切以实体产品为主

产品详细规格

◉ 公制 ○ 英制

轮子直径（D）	230mm
轮子宽度（T2）	82mm
轮子安装中宽（T1）	—
轮子安装中孔直径 (d)	45mm
轮子安装固定孔直径（d2）	14mm
轮子安装固定孔PCD（d1）	70mm
轮子安装固定孔数量	5
轮子安装固定螺丝孔（M）	10
轮子安装固定螺丝孔数量	3
荷重(静态)	2400kgs
4Km/h时速的负载能力	1600kgs
6Km/h时速的负载能力	1360kgs
10Km/h时速的负载能力	1120kgs
16Km/h时速的负载能力	640kgs
轮面硬度	92±5° Shore A
温度	-20°C to +70°C
胎面纹路	—
轮芯材质	铸铁/喷防锈油
无痕	是
导电	否
抗静电	否
轮子重量	6.24kgs
测试标准	ISO22883

优势简览

滚动顺畅	●●●●●
静音表现	●●●●●
保护地板	●●●●○

驱动轮外观尺寸2D图档

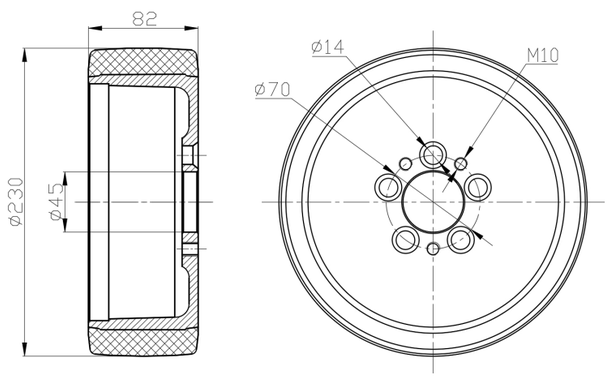

* 对公制和英制规格之间有任何偏差疑虑，请以公制规格为主。

© 版权所有 2025 得胜上好轮 www.dersheng.com