Series XPU

Đường kính bánh xe × chiều rộng bánh xe 150 x 50mm

YJ-12036406200303

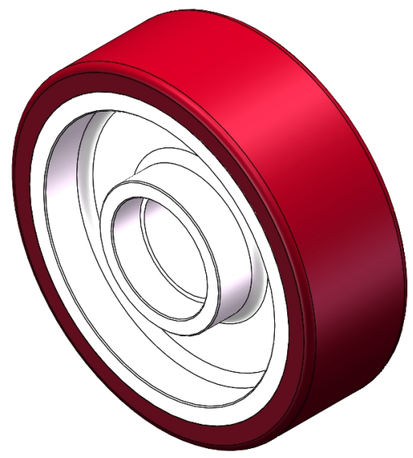

Hình ảnh có thể khác với sản phẩm gốc

Mô tả sản phẩm chỉ mang tính chất tham khảo. Sản phẩm thực tế sẽ được ưu tiên.

Quy cách chi tiết sản phẩm

◉ đơn vị mét ○ đế quốc

Đường kính bánh xe(D)	150mm
Chiều rộng bánh xe(T2)	50mm
vòng bi bánh xe	Không có vòng bi
Đường kính lỗ ổ bi (d)	—
Đường kính lỗ ổ bi (S)	47mm
Chiều sâu lỗ ổ bi(t)	14mm
Chiều rộng lõi trục(T1)	50mm
Độ cứng	° Shore A
Tải trọng (động)	750kgs
Tải trọng (tĩnh)	1125kgs
Nhiệt độ	
Dẫn điện	N/A
Chống tĩnh điện	N/A
Trọng lượng bánh xe đẩy	2.51kgs
Tiêu chuẩn kiểm nghiệm	ISO22883

Tổng quan ưu điểm

Độ di chuyển mượt mà	● ● ● ● ○
Chế độ im lặng	● ● ● ● ○
Bảo vệ mặt sàn	● ● ● ● ●

Bản vẽ 2D phác thảo kích thước bánh xe đơn

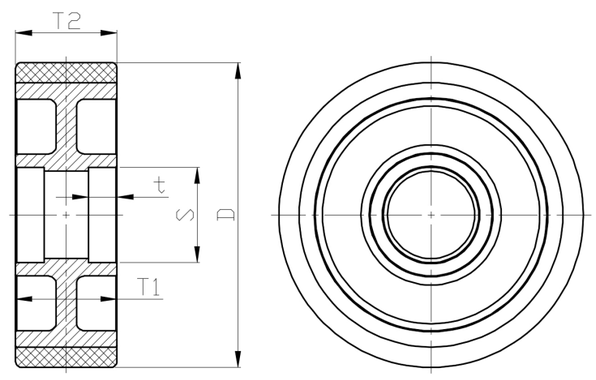

* Nếu có bất kỳ sai lệch nào giữa thông số hệ mét và thông số hệ inch, vui lòng tham khảo thông số hệ mét

© Bản quyền thuộc về 2026 DershengInternational www.dersheng.com