產品數據表

HPU系列

輪徑 × 輪寬 72 x 30mm

YJ-12037603136301

具有优异的机械性能及耐磨性
具有优异的抗化学、侵蚀的特性
适用于叉车、電动堆高机、AGV自动工業及洗地車行業 上
HPU 黑色 轮面弧形

內仁：铸铁芯
外包：高品质聚氨酯
轴承：—



圖片可能與原始產品有所落差

產品詳細規格

◉ 公制 ○ 英制

輪徑(D)	72mm
輪寬(T2)	30mm
輪子軸承	無軸承
軸承孔孔徑(d)(含軸承/中管)	—
軸承孔孔徑(S)(未含軸承/中管)	35mm
軸承孔深度(t)	10mm
軸心中寬(T1)	—mm
輪面硬度	92±5° Shore A
荷重(動態)	150kgs
荷重(靜態)	225kgs
溫度	-20°C to +70°C
導電	否
抗靜電	是 10^6/～10^9/Ω
輪子重量	0.34kgs
測試標準	ISO22883

優勢簡覽

滾動順暢	●●●●●
靜音表現	●●●●○
保護地板	●●●●●

單輪外觀尺寸2D圖檔

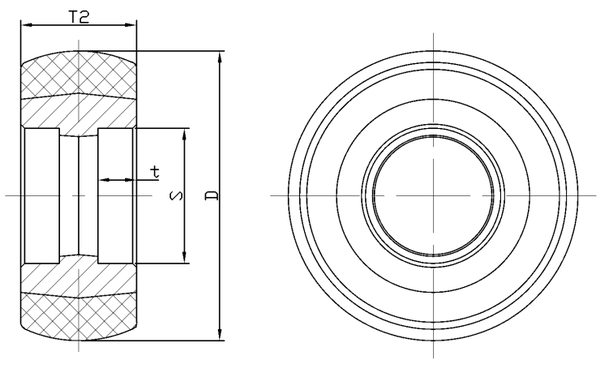

* 對公制和英制規格之間有任何偏差疑慮，請以公制規格為主。

© 版權所有 2026 得胜工好輪 www.dersheng.com