Series HPU

Đường kính bánh xe × chiều rộng bánh xe 200 x 59mm

EAN

YJ-12037708200304



Hình ảnh có thể khác với sản phẩm gốc

Mô tả sản phẩm chỉ mang tính chất tham khảo. Sản phẩm thực tế sẽ được ưu tiên.

Quy cách chi tiết sản phẩm

◉ đơn vị mét ○ đế quốc

Đường kính bánh xe（D）	200mm
Chiều rộng bánh xe（T2）	59mm
Lắp bánh xe — chiều rộng trung bình (T1)	—
Đường kính lỗ tâm lắp bánh xe (d)	135.3mm
Đường kính lỗ bu lông lắp bánh xe（d2）	—
Lỗ bu lông lắp bánh xe PCD（d1）	139.5mm
Số lượng lỗ bu lông lắp bánh xe	—
Lỗ bu lông lắp bánh xe (M)	3
Số lượng lỗ bu lông lắp bánh xe	8
Tải trọng (tĩnh)	1350kgs
Khả năng tải tại 4 km/h	900kgs
Khả năng tải tại 6 km/h	765kgs
Khả năng tải tại 10 km/h	630kgs
Khả năng tải tại 16 km/h	360kgs
Độ cứng bề mặt bánh xe	92±5° Shore A
Nhiệt độ	-20°C to +70°C
Hoa lốp	—
Vật liệu lõi bánh xe	
Không để lại vết	Y
Dẫn điện	N/A 10^8/Ω
	～10^11/Ω
Chống tĩnh điện	N/A
Trọng lượng bánh xe	2.39kgs
Tiêu chuẩn thử nghiệm	ISO22883

Tổng quan ưu điểm

Độ di chuyển mượt mà	● ● ● ● ●
Chế độ im lặng	● ● ● ● ●
Bảo vệ mặt sàn	● ● ● ● ●

Bản vẽ kích thước 2D của bánh dẫn động

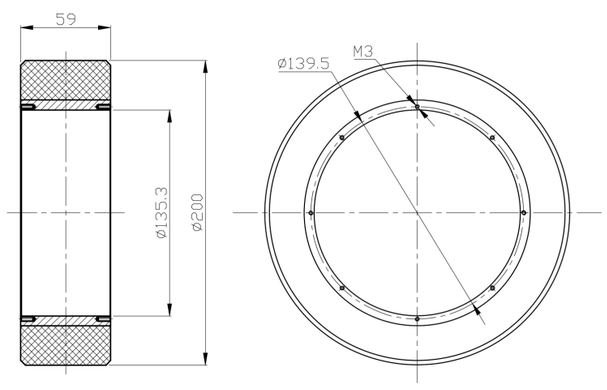

* Nếu có bất kỳ sai lệch nào giữa thông số hệ mét và thông số hệ inch, vui lòng tham khảo thông số hệ mét

© Bản quyền thuộc về 2026 DershengInternational www.dersheng.com