Series NBR

Đường kính bánh xe × chiều rộng bánh xe 300 x 76mm

EAN

YJ-12040412301471



Hình ảnh có thể khác với sản phẩm gốc

Được làm từ cao su đàn hồi chất lượng cao Đặc điểm nổi bật: Cảm giác cầm nắm thoải mái, bảo vệ sàn nhà vượt trội và khả năng giảm xóc tốt. Khả năng chống chịu tuyệt vời với hóa chất, dung môi và ăn mòn. Thích hợp cho bánh xe công nghiệp và tải trọng nặng. Cao su, Màu đen, Bề mặt bánh xe cong

Lõi bên trong: lõi gang
Bao bì bên ngoài: cao su
Vòng bi: Vòng bi cầu

Mô tả sản phẩm chỉ mang tính chất tham khảo. Sản phẩm thực tế sẽ được ưu tiên.

Quy cách chi tiết sản phẩm

◉ đơn vị mét ○ đế quốc

Đường kính bánh xe(D)	300mm
Chiều rộng bánh xe(T2)	76mm
vòng bi bánh xe	Vòng bi cầu
Đường kính lỗ ổ bi (d)	25mm
Đường kính lỗ ổ bi (S)	—
Chiều sâu lỗ ổ bi(t)	—
Chiều rộng lõi trục(T1)	74mm
Độ cứng	85±5° Shore A
Tải trọng (động)	550kgs
Tải trọng (tĩnh)	825kgs
Nhiệt độ	-20°C to +80°C
Dẫn điện	N/A
Chống tĩnh điện	N/A
Trọng lượng bánh xe đẩy	10.4kgs
Tiêu chuẩn kiểm nghiệm	ISO22883

Tổng quan ưu điểm

Độ di chuyển mượt mà	● ● ● ○ ○
Chế độ im lặng	● ● ● ● ○
Bảo vệ mặt sàn	● ● ● ● ○

Bản vẽ 2D phác thảo kích thước bánh xe đơn

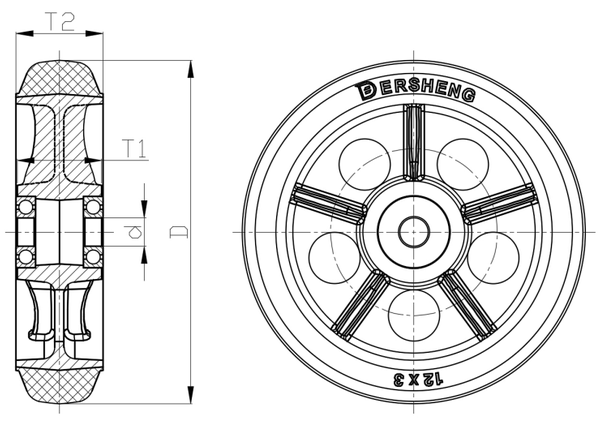

* Nếu có bất kỳ sai lệch nào giữa thông số hệ mét và thông số hệ inch, vui lòng tham khảo thông số hệ mét

© Bản quyền thuộc về 2025 DershengInternational www.dersheng.com