# Series NBR

Đường kính bánh xe × chiều rộng bánh xe 300 x 76mm

EAN

YJ-12040412306201



Hình ảnh có thể khác với sản phẩm gốc

Được làm từ cao su đàn hồi chất lượng cao Đặc điểm nổi bật: dễ cầm nắm, bảo vệ sàn nhà tuyệt vời và khả năng giảm xóc. Khả năng chống chịu hóa chất, dung môi và ăn mòn vượt trội. Thích hợp cho bánh xe công nghiệp và tải trọng nặng. Cao su, Màu đen, Bề mặt bánh xe cong

Lõi bên trong: lõi gang
Bao bì bên ngoài: cao su
Vòng bi: —

Mô tả sản phẩm chỉ mang tính chất tham khảo. Sản phẩm thực tế sẽ được ưu tiên.

## Quy cách chi tiết sản phẩm

◉ đơn vị mét ○ đế quốc

| | |
|---|---|
| Đường kính bánh xe(D) | 300mm |
| Chiều rộng bánh xe(T2) | 76mm |
| vòng bi bánh xe | Không có vòng bi |
| Đường kính lỗ ổ bi (d) | — |
| Đường kính lỗ ổ bi (S) | 62mm |
| Chiều sâu lỗ ổ bi(t) | 16mm |
| Chiều rộng lõi trục(T1) | 74mm |
| Độ cứng | 85±5° Shore A |
| Tải trọng (động) | 550kgs |
| Tải trọng (tĩnh) | 825kgs |
| Nhiệt độ | -20°C to +80°C |
| Dẫn điện | N/A |
| Chống tĩnh điện | N/A |
| Trọng lượng bánh xe đẩy | 9.68kgs |
| Tiêu chuẩn kiểm nghiệm | ISO22883 |

## Tổng quan ưu điểm

| | |
|---|---|
| Độ di chuyển mượt mà | ● ● ● ○ ○ |
| Chế độ im lặng | ● ● ● ● ○ |
| Bảo vệ mặt sàn | ● ● ● ● ○ |

## Bản vẽ 2D phác thảo kích thước bánh xe đơn

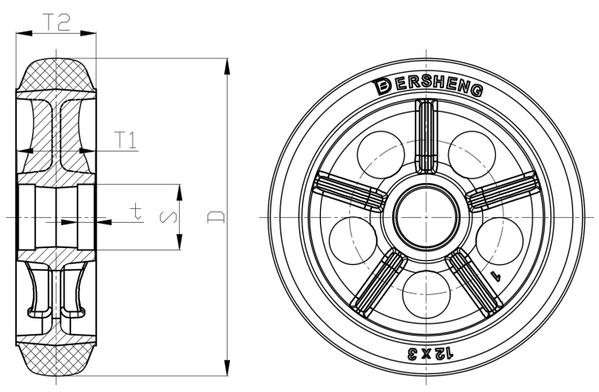


* Nếu có bất kỳ sai lệch nào giữa thông số hệ mét và thông số hệ inch, vui lòng tham khảo thông số hệ mét

© Bản quyền thuộc về 2026 DershengInternational www.dersheng.com